PHILIPS

LED-Lampen

ECHTE PROFIS
ECHTE QUALIÄT

Das Aus der Leuchtstofflampe - **Jetzt auf LED wechseln!**

Seit 25.02.2023: Kompaktleuchtstofflampen
Ab 25.08.2023: T5-und T8-Röhren

Alles auf einen Blick
LED-Lampen

Echte Helden setzen auf LED-Leuchtmittel von Philips.

Stand Juni 2023

Damit Sie nicht im Dunkeln tappen...

Hier finden Sie eine Erklärung der verwendeten Symbole und wichtige technische Hinweise.

Anzahl der Lampen	Ausführung	Ausstrahlwinkel in Grad	Betrieb an folgendem Vorschaltgerät	Dimmbar	Empfohlenes EVG
Energie-effizienzklasse	LED Alternative für herkömmliche Lampe in Watt	Farbtemperatur in Kelvin	Farbwieder-gabeindex	Garantie in Jahre	Leistung in Watt
Lichtstärke in Candela	Lichtstrom in Lumen	Mittlere Nutzlebensdauer	Philips Bestellnummer	Rotierende Endkappen	Verpackungs-einheit

Allgemeine technische Hinweise:

- Bitte lesen Sie die beigelegten Installationshinweise vor der Installation sorgsam durch.
- Angabe der Nutzlebensdauer in Stunden bei noch 70 % Lichtstrom und Lichtstärke (L70/B50)
- Alle in diesem Ratgeber genannten Lampen sind:
  - WEEE pflichtig
  - Für Innenanwendungen in offenen/belüfteten Leuchten geeignet. Für Außenanwendungen in Außenleuchten mit Schutzart IP65 oder höher geeignet. Es sei denn, die Schutzart der Lampe ist entsprechend für den Einsatzbereich ausgelegt. Bitte beachten Sie, dass der Leuchteninnenraum genug Platz für eine konstante Wärmeableitung bietet.
  - Für einen Temperaturbereich von -20 °C bis +45 °C und für eine Luftfeuchtigkeit von max. 80 % ausgelegt
  - Nicht geeignet für Gleichspannung und elektronische Schalter (ausgenommen elektronische Schalter mit Relais). Alle Produkte mit LED-Glühfadenoptik sind generell nicht geeignet für jegliche Art von elektronischen Schaltern.
  - Frei von Quecksilber und gefährlichen Substanzen (RoHS-konform)
- Eine aktuelle Liste empfohlener Dimmer und Trafos finden Sie unter: www.philips.de/LEDlampe
- Das Licht der als DimTone markierten Lampen wird beim Dimmen wie bei einer Glühlampe wärmer. Die Farbtemperatur verschiebt sich beim Dimmen von 2.700 K (100 %) bis auf 2.200 K (ca. 10 %).

Allgemeine technische Hinweise zu LEDtubes:

- Beim Wechsel auf LEDtube/PLED muss überprüft werden, ob die in den Vorschriften geforderten Beleuchtungsstärken eingehalten werden. Wir weisen darauf hin, dass die Gesamtenergieeffizienz und Lichtverteilung einer Anlage von der Bauart der Anlage bestimmt werden.
- Sicherheit steht bei Philips an erster Stelle. Alle LEDtubes in diesem Ratgeber verfügen über ein elektronisches Sicherheitsprinzip, welches den Stromfluss nur freigibt, wenn beide Sockel eingelegt sind.
- Alle LEDtubes für den Betrieb an KVG/VVG können ebenfalls an 220-240 V Netzspannung betrieben werden. Ein Ersatz-Starter ist jeweils in der Handelsverpackung der LEDtube enthalten.
- Bitte prüfen Sie vor der Installation eines EVG-tauglichen Leuchtmittels, ob das bestehende EVG kompatibel ist. Eine Kompatibilitätsliste getesteter und freigegebener EVGs finden Sie unter: www.philips.de/LEDtube
- Alle gezeigten EVG/Universal LEDtubes sind dimmbar an den dafür freigegebenen EVGs. Eine Übersicht finden Sie in der aktuellen Kompatibilitätsliste unter: www.philips.de/LEDtube.
- Die rotierende Endkappen bei gekennzeichneten Leuchtmitteln sind einstellbar auf 0°/22,5°/45°/67,5°/90°.
- Alle LEDtubes sind zertifiziert und erfüllen die Anforderungen aus der Sicherheitsnorm IEC 62776 für zweiseitig gesockelte Lampen (geprüft durch VDE oder TÜV Süd). Weitere Informationen finden Sie unter: www.philips.de/LEDtube.

Die Garantiebedingungen finden Sie unter:
www.philips.de/gewaehrleistung • www.philips.at/gewaehrleistung • www.philips.ch/gewaehrleistung

Inhaltsverzeichnis

1. LEDtube — Seite 6

2. Kompaktleuchtstofflampen — Seite 18

3. Entladungslampen — Seite 21

4. Reflektorlampen — Seite 24

5. Glühlampen, Kerzen- und Tropfenlampen — Seite 28

6. Stiftsockel- und Speziallampen — Seite 34

7. MASTER Connect Interact Lampen — Seite 36

Entdecken Sie unsere neuen Produkte

MASTER LEDtube HF T5 InstantFit Glas

Unser Philips MASTER LEDtube InstantFit HF T5-Sortiment ist jetzt in **neuen Größen (600mm und 900mm)** erhältlich ist.

Erfahren Sie mehr auf Seite 11

CorePro LEDtube T8

Unser günstiger Umstieg auf LED jetzt mit verlängerter **Nutzlebensdauer von 50.000 Stunden.**

Erfahren Sie mehr auf Seite 7

Mit LED Alternativen von Philips

Das Aus der Leuchtstoffröhren – Nutzen Sie Ihre Chancen!

Achtung!
Das Ende der Leuchtstofflampen

Zukünftiger Auslauf konventioneller Leuchtmittel

Die EU hat es beschlossen: Seit Februar 2023 darf ein Großteil der konventionellen Leuchtstofflampen in Europa nicht mehr in Verkehr gebracht werden. Maßgeblich dafür sind die hier aufgeführten Regelungen. Beide zusammen tragen zum Schutz der Umwelt und der öffentlichen Gesundheit bei, indem sie eine klimafreundliche, nachhaltige Beleuchtung durchsetzen.

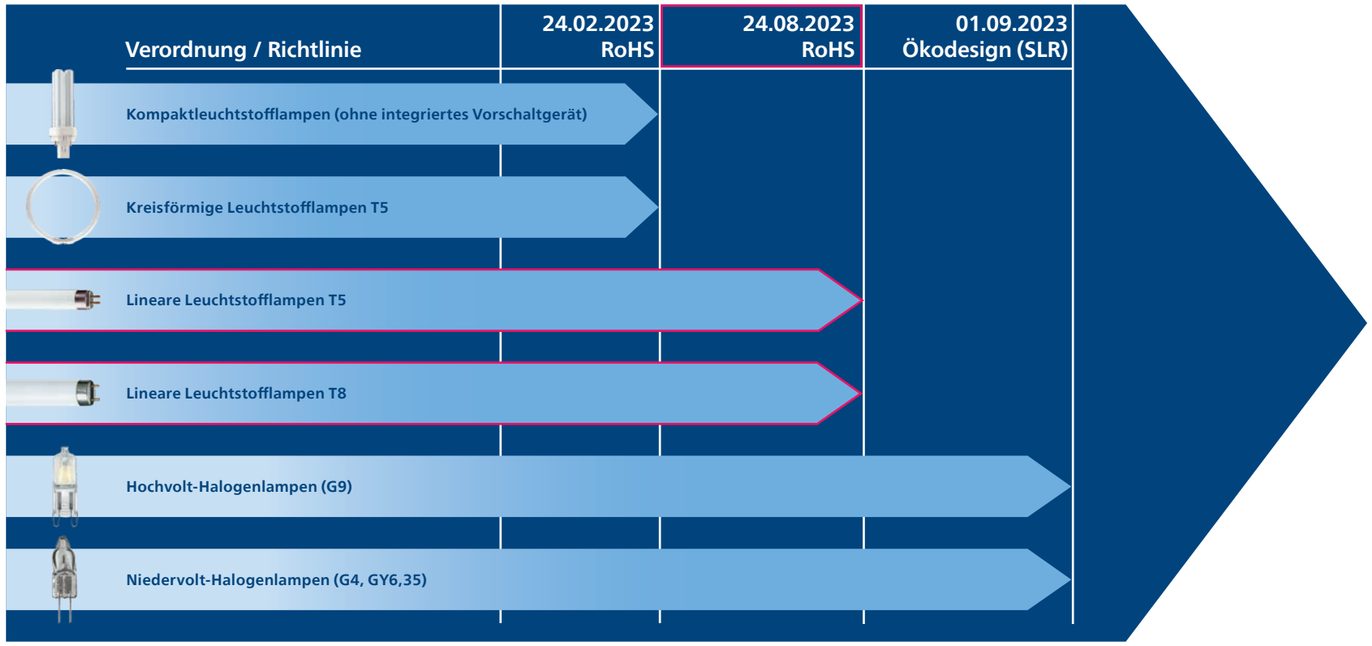

Lampen, die in dieser Übersicht nicht genannt sind (z. B. SON, CDM, UV-Lampen), sind in der Regel vom Verbot ausgenommen.

1. Die EU-Richtlinie RoHS

Die RoHS (Restriction of the use of certain Hazardous Substances) schränkt die Verwendung bestimmter gefährlicher Stoffe in Elektro- und Elektronikgeräten ein, z. B. die Verwendung von Quecksilber in Leuchtmitteln. Die Richtlinie enthielt Ausnahmen für eine Reihe von Produkten, die nun überarbeitet wurden – mit großen Auswirkungen auf Leuchtstofflampen.

2. Die EU-Ökodesign-Verordnung

Seit September 2021 gilt die Ökodesign-Verordnung (SLR = Single Lighting Regulation). Sie stellt höhere Anforderungen an Effizienz und Lichtqualität der Beleuchtung. Produkte, die diese Anforderungen nicht erfüllen, werden aus dem Verkehr gezogen.

Ihr Weg in die Zukunft – mit LED von Philips

Mit Lampen und Leuchten von Philips stehen Ihnen bewährte Qualität und höchste Technologie-Standards zur Verfügung. In dieser Broschüre finden Sie eine Top-Auswahl an Produkten für Ihre Projekte.

- **Große Auswahl:** Für jede Anwendung den geeigneten Ersatz
- **Einfache Installation:** 1:1 Austausch ohne Planung – ideal für die schnelle Bestands-Sanierung
- **Sicherheit:** Keine Einschränkung bei Haftung und Gewährleistung
- **Höchste Effizienz:** bis zu 70 % Energieeinsparung im Vergleich zu herkömmlichen Leuchtmitteln
- **Schnelle Amortisation:** Der Wechsel auf LED rentiert sich in der Regel innerhalb eines Jahres
- **Beste Qualität:** Deutlich bessere Lichtqualität als bei herkömmlichen Leuchtstofflampen

Mehr Infos und Produkte: www.philips.de/led-umstellung

Gut zu wissen!
Alle Leuchtmittel, die vor dem Ende der Frist in Verkehr gebracht wurden, dürfen auch danach abverkauft und genutzt werden.

Wechseln lohnt sich!
Höhere Umsätze für Sie, großes Energiespar-Potenzial für Ihre Kunden. Der Wechsel rechnet sich für alle Seiten!

LEDtube

LEDtube T8 G13 – KVG/VVG – MASTER

Best

MASTER UE KVG/VVG MASTER UO HO KVG/VVG

Höchste Beleuchtungs-stärke durch gerichtetes Licht

- Für höchste Lichtleistung im Projekt und maximale Energieersparnisse
- Bis zu 3.700 Lumen
- Bis zu 210 Lumen pro Watt
- Bis zu 70 % Energieersparnis
- Höchste Beleuchtungsstärken durch gerichtetes Licht im 160° Ausstrahlwinkel
- Bruchfest aus Polycarbonat
- Flimmerarm nach EU 2019/2020
- Erfüllt die Anforderungen aus IEC 62776 und HACCP
- Kein sichtbares Flimmern auf der Kamera in der UO- und HO-Reihe sowie UE EEL Klasse B

Produktbezeichnung			W	lm	h (70)		Ra	K		G	EEK		Abb.	Nr.
Länge 1.500 mm														
MASTER LEDtube 1500mm UE 17,6W 840 T8	KVG/VVG/ 230V	58	17,6	3.700	100.000	160	80	4.000	Ja	10	A	10	1	43168300
MASTER LEDtube 1500mm UE 20W 840 T8			20	3.700	75.000	160	80	4.000	Ja	7	B	10	1	33976700
MASTER LEDtube 1500mm UE 20W 865 T8			20	3.700	75.000	160	80	6.500	Ja	7	B	10	1	33978100
MASTER LEDtube 1500mm UO 21,7W 830 T8			21,7	3.400	75.000	160	80	3.000	Ja	5	D	10	2	31662100
★ MASTER LEDtube 1500mm UO 21,7W 840 T8			21,7	3.700	75.000	160	80	4.000	Ja	5	C	10	2	31664500
★ MASTER LEDtube 1500mm UO 21,7W 865 T8			21,7	3.700	75.000	160	80	6.500	Ja	5	C	10	2	31666900
MASTER LEDtube 1500mm HO 18,2W 830 T8			18,2	2.900	75.000	160	80	3.000	Ja	5	D	10	2	59241700
★ MASTER LEDtube 1500mm HO 18,2W 840 T8			18,2	3.100	75.000	160	80	4.000	Ja	5	C	10	2	59243100
MASTER LEDtube 1500mm HO 18,2W 865 T8			18,2	3.100	75.000	160	80	6.500	Ja	5	C	10	2	59245500
Länge 1.200 mm														
MASTER LEDtube 1200mm UE 11,9W 840 T8	KVG/VVG/ 230V	36	11,9	2.500	100.000	160	80	4.000	Ja	10	A	10	1	43166900
MASTER LEDtube 1200mm UE 13,5W 840 T8			13,5	2.500	75.000	160	80	4.000	Ja	7	B	10	1	33972900
MASTER LEDtube 1200mm UE 13,5W 865 T8			13,5	2.500	75.000	160	80	6.500	Ja	7	B	10	1	33974300
MASTER LEDtube 1200mm UO 14,7W 830 T8			14,7	2.300	75.000	160	80	3.000	Ja	5	D	10	2	31656000
★ MASTER LEDtube 1200mm UO 14,7W 840 T8			14,7	2.500	75.000	160	80	4.000	Ja	5	C	10	2	31658400
MASTER LEDtube 1200mm UO 14,7W 865 T8			14,7	2.500	75.000	160	80	6.500	Ja	5	C	10	2	31660700
MASTER LEDtube 1200mm HO 12,5W 830 T8			12,5	2.000	75.000	160	80	3.000	Ja	5	C	10	2	59235600
MASTER LEDtube 1200mm HO 12,5W 840 T8			12,5	2.100	75.000	160	80	4.000	Ja	5	C	10	2	59237000
MASTER LEDtube 1200mm HO 12,5W 865 T8			12,5	2.100	75.000	160	80	6.500	Ja	5	C	10	2	59239400
Länge 1.050 mm														
MASTER LEDtube 1050mm UO 16W 830 T8	KVG/VVG/ 230V	38	16	2.300	75.000	160	80	3.000	Ja	5	D	10	2	72855000
MASTER LEDtube 1050mm UO 16W 840 T8			16	2.500	75.000	160	80	4.000	Ja	5	D	10	2	61602100
Länge 900 mm														
MASTER LEDtube 900mm HO 12W 840 T8	KVG/VVG/ 230V	30	12	1.575	75.000	160	80	4.000	Ja	5	E	10	2	68708600
MASTER LEDtube 900mm HO 12W 865 T8			12	1.575	75.000	160	80	6.500	Ja	5	E	10	2	68710900
Länge 600 mm - MASTER LEDtube 600mm auch für Tandemschaltung geeignet														
MASTER LEDtube 600mm HO 8W 830 T8	KVG/VVG/ 230V	18	8	1.000	75.000	160	83	3.000	Ja	5	E	10	2	69747400
★ MASTER LEDtube 600mm HO 8W 840 T8			8	1.050	75.000	160	83	4.000	Ja	5	E	10	2	69749800
MASTER LEDtube 600mm HO 8W 865 T8			8	1.050	75.000	160	83	6.500	Ja	5	E	10	2	69751100
MASTER LEDtube Starter EMP GenIII	-	-	-	-	-	-	-	-		-	-	40	-	48537200

UE = UltraEfficiency bis 3.700 lm, UO = UltraOutput bis 3.700 lm, HO = HighOutput bis 3.100 lm

Maximale Leistung – minimaler Energieverbrauch.

Schon gesehen? Die grün markierten Produkte in dieser Broschüre gehören zu unser Ultra-Efficiency-Reihe und sind die ersten mit Top-Werten beim neuen Energieeffizienz-Label. Mit bis zu 210 lm/W für höchstmögliche Energieeinsparung!

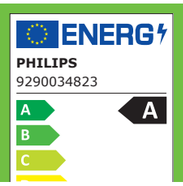

LEDtube T8 G13 – KVG/VVG – MASTER Value

Better

MASTER UO KVG/VVG

Bestes Preis-Leistungs-Verhältnis

- Bestes Preis-Leistungs-Verhältnis im gewerblichen Bereich
- Bis zu 3.700 Lumen
- Bis zu 160 Lumen pro Watt
- Bis zu 59 % Energieersparnis
- Gleichmäßige Lichtverteilung durch 190° Ausstrahlwinkel
- Im Glaskolben – Schutz gegen Vibration der Umgebung
- Flimmerarm nach EU 2019/2020
- Erfüllt die Anforderungen aus IEC 62776

Produktbezeichnung			W	lm	h (70)		Ra	K		G	EEK		Nr.
Länge 1.500 mm													
MASTER LEDtube Value 1500mm UO 23W 830 T8 Glas	KVG/VVG/ 230V	58	23	3.400	60.000	190	80	3.000	Nein	5	D	10	31686700
★ MASTER LEDtube Value 1500mm UO 23W 840 T8 Glas			23	3.700	60.000	190	80	4.000	Nein	5	C	10	31688100
MASTER LEDtube Value 1500mm UO 23W 865 T8 Glas			23	3.700	60.000	190	80	6.500	Nein	5	C	10	31690400
MASTER LEDtube Value 1500mm HO 20,5W 830 T8 Glas			20,5	2.900	60.000	190	80	3.000	Nein	5	D	10	64691200
MASTER LEDtube Value 1500mm HO 20,5W 840 T8 Glas			20,5	3.100	60.000	190	80	4.000	Nein	5	D	10	64693600
MASTER LEDtube Value 1500mm HO 20,5W 865 T8 Glas			20,5	3.100	60.000	190	80	6.500	Nein	5	D	10	64695000
Länge 1.200 mm													
MASTER LEDtube Value 1200mm UO 15,5W 830 T8 Glas	KVG/VVG/ 230V	36	15,5	2.300	60.000	190	80	3.000	Nein	5	D	10	31680500
★ MASTER LEDtube Value 1200mm UO 15,5W 840 T8 Glas			15,5	2.500	60.000	190	80	4.000	Nein	5	C	10	31682900
MASTER LEDtube Value 1200mm UO 15,5W 865 T8 Glas			15,5	2.500	60.000	190	80	6.500	Nein	5	C	10	31684300
MASTER LEDtube Value 1200mm HO 14W 830 T8 Glas			14	2.000	60.000	190	80	3.000	Nein	5	D	10	64685100
MASTER LEDtube Value 1200mm HO 14W 840 T8 Glas			14	2.100	60.000	190	80	4.000	Nein	5	D	10	64687500
MASTER LEDtube Value 1200mm HO 14W 865 T8 Glas			14	2.100	60.000	190	80	6.500	Nein	5	D	10	64689900
Länge 600 mm													
MASTER LEDtube Value 600mm HO 8W 830 T8 Glas	KVG/VVG/ 230V	18	8	1.000	60.000	190	80	3.000	Nein	5	E	10	64679000
MASTER LEDtube Value 600mm HO 8W 840 T8 Glas			8	1.050	60.000	190	80	4.000	Nein	5	E	10	64681300
MASTER LEDtube Value 600mm HO 8W 865 T8 Glas			8	1.050	60.000	190	80	6.500	Nein	5	E	10	64683700

UO = UltraOutput bis 3.700 lm, HO = HighOutput bis 3.100 lm

LEDtube T8 G13 – KVG/VVG – CorePro

Good

CorePro KVG/VVG

Preiseinstiegs-segment

- NEU: CorePro T8 mit höherem Lichtstrom
- Unser Allrounder im Einstiegssegment
- Bis zu 3.500 Lumen
- Bis zu 110 Lumen pro Watt
- Bis zu 66 % Energieersparnis
- Gleichmäßige Lichtverteilung durch 240° Ausstrahlwinkel
- Im Glaskolben – Schutz gegen Vibration der Umgebung
- Flimmerarm nach EU 2019/2020
- Erfüllt die Anforderungen aus IEC 62776

Produktbezeichnung			W	lm	h (70)		Ra	K		G	EEK		Nr.
Länge 1.500 mm													
★ CorePro LEDtube 1500mm UO 31,5W 840 T8 Glas	KVG/VVG/ 230V	58	31,5	3.500	50.000	240	80	4.000	Nein	3	E	20	41901800
CorePro LEDtube 1500mm UO 31,5W 865 T8 Glas			31,5	3.500	50.000	240	80	6.500	Nein	3	E	20	41903200
★ CorePro LEDtube 1500mm 20W 840 T8 Glas			20	2.200	50.000	240	80	4.000	Nein	3	E	20	45981600
CorePro LEDtube 1500mm 20W 865 T8 Glas			20	2.200	50.000	240	80	6.500	Nein	3	E	20	45983000
Länge 1.200 mm													
★ CorePro LEDtube 1200mm UO 21,5W 840 T8 Glas	KVG/VVG/ 230V	36	21,5	2.400	50.000	240	80	4.000	Nein	3	E	20	41897400
CorePro LEDtube 1200mm UO 21,5W 865 T8 Glas			21,5	2.400	50.000	240	80	6.500	Nein	3	E	20	41899800
CorePro LEDtube 1200mm 15,5W 865 T8 Glas			15,5	1.800	50.000	240	80	4.000	Nein	3	E	20	44809400
★ CorePro LEDtube 1200mm 15,5 W 840 T8 Glas			15,5	1.800	50.000	240	80	6.500	Nein	3	E	20	44807000
Länge 600 mm													
CorePro LEDtube 600mm HO 8W 840 T8 Glas	KVG/VVG/ 230V	18	8	900	50.000	240	80	4.000	Nein	3	E	20	42103500
CorePro LEDtube 600mm HO 8W 865 T8 Glas			8	900	50.000	240	80	6.500	Nein	3	E	20	42105900
CorePro LEDtube 600mm 8W 840 T8 Glas			8	800	50.000	240	80	4.000	Nein	3	F	20	45977900
CorePro LEDtube 600mm 8W 865 T8 Glas			8	800	50.000	240	80	6.500	Nein	3	F	20	45979300

LEDtube T8 G13 – InstantFit EVG

- Für höchste Lichtleistung im Projekt
- Bis zu 3.700 Lumen
- Bis zu 172 Lumen pro Watt
- Bis zu 63 % Energieersparnis
- Höchste Beleuchtungsstärken durch gerichtetes Licht im 160° Ausstrahlwinkel
- Bruchfest aus Polycarbonat
- Flimmerarm nach EU 2019/2020
- Erfüllt die Anforderungen aus IEC 62776 und HACCP
- Kein sichtbares Flimmern auf der Kamera bei definierten Vorschaltgeräten* bei den Längen 1200mm und 1500mm

MASTER InstantFit EVG

Produktbezeichnung			W	lm	h (70)		Ra	K		G	EEK			EVG	Nr.
Länge 1.500 mm															
MASTER LEDtube HF 1500mm UO 24W 830 T8 InstantFit			24	3.500	75.000	160	80	3.000	Ja	5	D	20		3/4	46706400
★ MASTER LEDtube HF 1500mm UO 24W 840 T8 InstantFit			24	3.700	75.000	160	80	4.000	Ja	5	D	20		3/4	46702600
MASTER LEDtube HF 1500mm UO 24W 865 T8 InstantFit			24	3.700	75.000	160	80	6.500	Ja	5	D	20		3/4	46704000
MASTER LEDtube HF 1500mm HO 20W 830 T8 InstantFit	EVG*	58	20	2.900	75.000	160	80	3.000	Ja	5	E	20		3/4	46694400
MASTER LEDtube HF 1500mm HO 20W 840 T8 InstantFit			20	3.100	75.000	160	80	4.000	Ja	5	D	20		3/4	46690600
MASTER LEDtube HF 1500mm HO 20W 865 T8 InstantFit			20	3.100	75.000	160	80	6.500	Ja	5	D	20		3/4	46692000
Länge 1.200 mm															
MASTER LEDtube HF 1200mm UO 16W 830 T8 InstantFit			16	2.350	75.000	160	80	3.000	Ja	5	D	20		1/2	46700200
★ MASTER LEDtube HF 1200mm UO 16W 840 T8 InstantFit			16	2.500	75.000	160	80	4.000	Ja	5	D	20		1/2	46696800
MASTER LEDtube HF 1200mm UO 16W 865 T8 InstantFit			16	2.500	75.000	160	80	6.500	Ja	5	D	20		1/2	46698200
MASTER LEDtube HF 1200mm HO 14W 830 T8 InstantFit	EVG*	36	14	2.000	75.000	160	80	3.000	Ja	5	E	20		1/2	46688300
MASTER LEDtube HF 1200mm HO 14W 840 T8 InstantFit			14	2.100	75.000	160	80	4.000	Ja	5	D	20		1/2	46684500
MASTER LEDtube HF 1200mm HO 14W 865 T8 InstantFit			14	2.100	75.000	160	80	6.500	Ja	5	D	20		1/2	46686900
Länge 600 mm															
MASTER LEDtube HF 600mm HO 8W 830 T8 InstantFIt			8	1.000	75.000	160	80	3.000	Ja	5	E	20		1/2	46640100
MASTER LEDtube HF 600mm HO 8W 840 T8 InstantFIt	EVG*	18	8	1.050	75.000	160	80	4.000	Ja	5	E	20		1/2	46642500
MASTER LEDtube HF 600mm HO 8W 865 T8 InstantFit			8	1.050	75.000	160	80	6.500	Ja	5	E	20		1/2	46644900

UO = UltraOutput bis 3.700 lm, HO = HighOutput bis 3.100 lm

Eine Liste mit den jeweiligen empfohlenen elektronischen Vorschaltgeräten finden Sie auf Seite 11

*** Kompatibilitätsliste**
(getestete und freigegebene EVGs)

Auch online zu finden unter:
www.philips.de/LEDtube
www.philips.at/LEDtube
www.philips.ch/LEDtube

LEDtube T8 G13 – Universal

MASTER Value T8 Universal — CorePro T8 HO Universal

- Bestes Preis-Leistungs-Verhältnis im gewerblichen Bereich
- Universal einsetzbar an KVG/VVG, EVG und 230V Netzspannung
- Gleichmäßige Lichtverteilung
- Im Glaskolben – Schutz gegen Vibration der Umgebung
- Flimmerarm nach EU 2019/2020
- Erfüllt die Anforderungen aus IEC 62776

Produktbezeichnung			W	lm	h (70)		Ra	K		G	EEK		Abb.	EVG	Nr.
Länge 1.500 mm															
MASTER LEDtube Value UN 1500mm UO 23W 830 T8 Universal Glas			23	3.400	60.000	190	80	3.000	Nein	5	D	10	1	3/4	31674400
★ MASTER LEDtube Value UN 1500mm UO 23W 840 T8 Universal Glas			23	3.700	60.000	190	80	4.000	Nein	5	C	10	1	3/4	31676800
MASTER LEDtube Value UN 1500mm UO 23W 865 T8 Universal Glas	KVG/EVG*/ 230V	58	23	3.700	60.000	190	80	6.500	Nein	5	C	10	1	3/4	31678200
CorePro LEDtube UN 1500mm HO 23W 830 T8 Universal Glas			23	2.500	50.000	240	80	3.000	Nein	3	F	10	2	3/4	80172700
CorePro LEDtube UN 1500mm HO 23W 840 T8 Universal Glas			23	2.700	50.000	240	80	4.000	Nein	3	E	10	2	3/4	80174100
CorePro LEDtube UN 1500mm HO 23W 865 T8 Universal Glas			23	2.700	50.000	240	80	6.500	Nein	3	E	10	2	3/4	80176500
Länge 1.200 mm															
MASTER LEDtube Value UN 1200mm UO 15,5W 830 T8 Universal Glas			15,5	2.300	60.000	190	80	3.000	Nein	5	D	10	1	1/2	31668300
MASTER LEDtube Value UN 1200mm UO 15,5W 840 T8 Universal Glas			15,5	2.500	60.000	190	80	4.000	Nein	5	C	10	1	1/2	31670600
MASTER LEDtube Value UN 1200mm UO 15,5W 865 T8 Universal Glas	KVG/EVG*/ 230V	36	15,5	2.500	60.000	190	80	6.500	Nein	5	C	10	1	1/2	31672000
CorePro LEDtube UN 1200mm HO 18W 830 T8 Universal Glas			18	1.850	50.000	240	80	3.000	Nein	3	F	10	2	1/2	80166600
CorePro LEDtube UN 1200mm HO 18W 840 T8 Universal Glas			18	2.000	50.000	240	80	4.000	Nein	3	E	10	2	1/2	80168000
CorePro LEDtube UN 1200mm HO 18W 865 T8 Universal Glas			18	2.000	50.000	240	80	6.500	Nein	3	E	10	2	1/2	80170300
Länge 600 mm															
CorePro LEDtube UN 600mm 8W 830 T8 Universal Glas	KVG/EVG*/ 230V	18	8	850	50.000	240	83	3.000	Nein	3	F	10	2	1/2	78277100
CorePro LEDtube UN 600mm 8W 840 T8 Universal Glas			8	900	50.000	240	83	4.000	Nein	3	E	10	2	1/2	78279500
CorePro LEDtube UN 600mm 8W 865 T8 Universal Glas			8	900	50.000	240	83	6.500	Nein	3	E	10	2	1/2	78281800

UO = UltraOutput bis 3.700 lm, HO = HighOutput bis 2.700 lm

Der Betrieb der Universal-LEDtubes an 230V Netzspannung ist in der Schweiz nicht zulässig. Bitte beachten Sie hierzu die Hinweise der Installationsanleitung. Für den Betrieb von LEDtubes an 230V verwenden Sie in der Schweiz bitte die LEDtubes fürs KVG.

Eine Liste mit den jeweiligen empfohlenen elektronischen Vorschaltgeräten finden Sie auf Seite 11

*** Kompatibilitätsliste**
(getestete und freigegebene EVGs)

Auch online zu finden unter:
www.philips.de/LEDtube
www.philips.at/LEDtube
www.philips.ch/LEDtube

Universal with InstantFit™ technology

Ledinaire Feuchtraumleuchte, Leergehäuse für T8 LEDtubes

Leere Versprechungen? Gerne!

Eine große Auswahl unserer T8 LEDtubes können Sie problemlos in das Leergehäuse unserer Ledinaire Feuchtraumleuchte einsetzen. Ihre Vorteile:

- Einfache und schnelle Montage
- Flexible Montage durch horizontal verschiebbare Montagebügel
- Große Auswahl an T8-LEDtube-Lampen
- Hohe Betriebssicherheit dank integrierter Feinsicherung

Code scannen für mehr Infos

Ledinaire Feuchtraumleuchte, Leergehäuse
Ideal für Industrieräume (Deckenhöhe bis zu 4 m), Werkstätten, Nebenräume, Überdachte Parkplätze

- Robuste Feuchtraumleuchte für ein oder zwei T8-LEDtube-Lampen
- Für Lampen zum direkten Betrieb an 230 V AC
- Mit G13 Fassung
- Zwei Leuchtenlängen: 1.275 und 1.580 mm
- Leuchtengehäuse aus Polycarbonat
- Klare, prismatische Abdeckung aus Polycarbonat
- Mit Edelstahlverschlüssen

Kompatibel mit folgenden T8 Ledtubes in 1500 und 1200 mm Länge:
- MASTER LEDtube für KVG/VVG (S. 6)
- MASTER LEDtube Value für KVG/VVG (S. 7) und Universal (S. 9)
- CorePro LEDtube für KVG/VVG (S. 7) und Universal (S. 9)
- MASTERConnect LEDtube (S. 39)

(nicht kompatibel mit EVG-InstantFit)

Technische Daten

IP65 | IK08 | Min. -20°C | Max. 35°C | indoor | CE

Produktbezeichnung	Ersatz für T5/T8[1]	lm[2]	Ähnlichste Farbtemperatur (K)	L x B x H mm	Bestell-Nr. EOC
Feuchtraumleuchte, Leergehäuse für T8-LEDtube-Lampen mit Sockel G13, direkt an 230 V					
WT050C 1xTLED L1200	1 x 36 W	abhängig von der verwendeten T8-LEDtube-Lampe	4.000	1.275 x 70 x 84	366 029 99
WT050C 2xTLED L1200	2 x 36 W	abhängig von der verwendeten T8-LEDtube-Lampe	4.000	1.275 x 95 x 84	366 036 99
WT050C 1xTLED L1500	1 x 58 W	abhängig von der verwendeten T8-LEDtube-Lampe	4.000	1.580 x 70 x 84	366 043 99
WT050C 2xTLED L1500	2 x 58 W	abhängig von der verwendeten T8-LEDtube-Lampe	4.000	1.580 x 95 x 84	366 050 99

PHILIPS

LED tubes

Echte Helden wechseln jetzt auf die Philips MASTER LEDtube InstantFit HF T5

Bis zu 55% Energieeinsparung*, top kompatible, flimmerfrei und geringe Blendung

* im Vergleich zu gleichwertigen T5-Leuchtstoffröhren

ECHTE HELDEN ECHTE QUALITÄT

Leuchtstoffröhren raus - LEDs rein!

Angesichts steigender Energiepreise und des bevorstehenden RoHS-Verbots von Leuchtstoffröhren ist es an der Zeit auf LEDs zu wechseln!

Wir haben den perfekten Tausch für Ihre T5-Leuchtstoffröhren: Die Philips MASTER LEDtube InstantFit HF T5.

Produkt Eigenschaften:

- Top kompatibel, auch mit dimmbaren Vorschaltgeräten
- Bis zu 55% Energieeinsparung im Vergleich zu gleichwertigen T5-Leuchtstoffröhren
- Flimmerfrei
- Bis zu 60.000 Stunden Nutzlebensdauer
- Einfache Installation mit T5 tube** für die perfekte Passform

**Der Rohrdurchmesser von 15,7 mm sorgt für einen exakten 1:1-Fit

Setzen Sie jetzt auf die zukunftssicheren LEDtubes von Philips!

Die EU hat es beschlossen: Ab September 2023 darf ein Großteil der konventionellen Leuchtstofflampen in Europa nicht mehr in Verkehr gebracht werden.

Auch die konventionellen T5- und T8-Leuchtsstoffröhren sind betroffen. Die passenden Alternativen bieten wir Ihnen selbstverständlich schon heute.

Alle Informationen zum anstehenden Lampenverbot finden Sie unter: www.philips.de/led-umstellung.

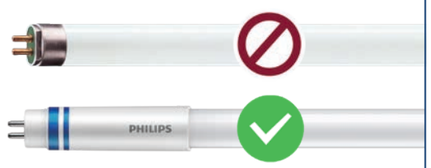

Geeignet für:

Büro

Büroräume mit Dimmbarkeit für angenehmes Licht zu jeder Zeit.

Industrie

Erhöhen Sie schnell und einfach Ihre Energieeinsparung.

Klassenräume

Optimieren Sie die Arbeits-Athmosphäre, indem Sie die Lichtstärke individuell anpassen.

Einzelhandel

Optimieren Sie die Lichtgestaltung im Regal problemlos mit LED-Beleuchtung.

LEDtube T5 G5 – InstantFit EVG

MASTER T5 InstantFit EVG

Dimmbar

- Für höchste Lichtleistung im Projekt
- Kompatibel mit freigegebenen 1-10V / DALI und Multiwatt-EVGs
- Gleichmäßige Lichtverteilung durch 200° Ausstrahlwinkel
- Im Glaskolben – kein Durchhängen
- Flimmerarm nach EU 2019/2020
- Erfüllt die Anforderungen aus IEC 62776

InstantFit™ HASSLE FREE INSTALLATION

Produktbezeichnung			W	lm	h (20)			Ra	K		G	EEK		EVG	Nr.
Länge 1.449 mm															
MASTER LEDtube HF 1449mm UO 36W 830 T5 InstantFit Glas			36	5.200	60.000	Ja	200	80	3.000	Nein	5	E	10	7/8	41905600
MASTER LEDtube HF 1449mm UO 36W 840 T5 InstantFit Glas		EVG* 80	36	5.600	60.000	Ja	200	80	4.000	Nein	5	D	10	7/8	41907000
MASTER LEDtube HF 1449mm UO 36W 865 T5 InstantFit Glas			36	5.600	60.000	Ja	200	80	6.500	Nein	5	D	10	7/8	41909400
MASTER LEDtube HF 1449mm HO 26W 830 T5 InstantFit Glas			26	3.700	60.000	Ja	200	80	3.000	Nein	5	E	10	9/10	74957600
★ MASTER LEDtube HF 1449mm HO 26W 840 T5 InstantFit Glas		EVG* 49	26	3.900	60.000	Ja	200	80	4.000	Nein	5	D	10	9/10	74959000
MASTER LEDtube HF 1449mm HO 26W 865 T5 InstantFit Glas			26	3.900	60.000	Ja	200	80	6.500	Nein	5	D	10	9/10	74961300
MASTER LEDtube HF 1449mm HE 20W 830 T5 InstantFit Glas			20	2.800	60.000	Ja	200	80	3.000	Nein	5	E	10	5/6	74335500
★ MASTER LEDtube HF 1449mm HE 20W 840 T5 InstantFit Glas		EVG* 35	20	3.000	60.000	Ja	200	80	4.000	Nein	5	D	10	5/6	74337900
MASTER LEDtube HF 1449mm HE 20W 865 T5 InstantFit Glas			20	3.000	60.000	Ja	200	80	6.500	Nein	5	D	10	5/6	74339300
Länge 1.149 mm															
MASTER LEDtube HF 1149mm HO 26W 830 T5 InstantFit Glas			26	3.700	60.000	Ja	200	80	3.000	Nein	5	E	10	11/12	74951400
★ MASTER LEDtube HF 1149mm HO 26W 840 T5 InstantFit Glas		EVG* 54	26	3.900	60.000	Ja	200	80	4.000	Nein	5	D	10	11/12	74953800
MASTER LEDtube HF 1149mm HO 26W 865 T5 InstantFit Glas			26	3.900	60.000	Ja	200	80	6.500	Nein	5	D	10	11/12	74955200
MASTER LEDtube HF 1149mm HE 16,5W 830 T5 InstantFit Glas			16,5	2.300	60.000	Ja	200	80	3.000	Nein	5	E	10	5/6	74329400
MASTER LEDtube HF 1149mm HE 16,5W 840 T5 InstantFit Glas		EVG* 28	16,5	2.500	60.000	Ja	200	80	4.000	Nein	5	D	10	5/6	74331700
MASTER LEDtube HF 1149mm HE 16,5W 865 T5 InstantFit Glas			16,5	2.500	60.000	Ja	200	80	6.500	Nein	5	D	10	5/6	74333100
Länge 849 mm															
MASTER LEDtube HF 849mm HO 18,5W 830 T5 InstantFit Glas	NEU		18,5	2.600	60.000	Ja	200	80	3.000	Nein	5	E	10	-/13	16313300
MASTER LEDtube HF 849mm HO 18,5W 840 T5 InstantFit Glas	NEU	EVG* 39	18,5	2.800	60.000	Ja	200	80	4.000	Nein	5	D	10	-/13	16315700
MASTER LEDtube HF 849mm HO 18,5W 865 T5 InstantFit Glas	NEU		18,5	2.800	60.000	Ja	200	80	6.500	Nein	5	D	10	-/13	16317100
MASTER LEDtube HF 849mm HE 11,5W 830 T5 InstantFit Glas	NEU		11,5	1.600	60.000	Ja	200	80	3.000	Nein	5	E	10	5/6	16319500
MASTER LEDtube HF 849mm HE 11,5W 840 T5 InstantFit Glas	NEU	EVG* 21	11,5	1.700	60.000	Ja	200	80	4.000	Nein	5	D	10	5/6	16321800
MASTER LEDtube HF 849mm HE 11,5W 865 T5 InstantFit Glas	NEU		11,5	1.700	60.000	Ja	200	80	6.500	Nein	5	D	10	5/6	16323200
Länge 549 mm															
MASTER LEDtube HF 549mm HO 10,5W 830 T5 InstantFit Glas	NEU		10,5	1.500	60.000	Ja	200	80	3.000	Nein	5	E	10	1/2	16307200
MASTER LEDtube HF 549mm HO 10,5W 840 T5 InstantFit Glas	NEU	EVG* 24	10,5	1.600	60.000	Ja	200	80	4.000	Nein	5	D	10	1/2	16309600
MASTER LEDtube HF 549mm HO 10,5W 865 T5 InstantFit Glas	NEU		10,5	1.600	60.000	Ja	200	80	6.500	Nein	5	D	10	1/2	16311900
MASTER LEDtube HF 549mm HE 8W 830 T5 InstantFit Glas			8	1.000	60.000	Ja	200	80	3.000	Nein	5	E	10	5/6	74323200
MASTER LEDtube HF 549mm HE 8W 840 T5 InstantFit Glas		EVG* 14	8	1.050	60.000	Ja	200	80	4.000	Nein	5	E	10	5/6	74325600
MASTER LEDtube HF 549mm HE 8W 865 T5 InstantFit Glas			8	1.050	60.000	Ja	200	80	6.500	Nein	5	E	10	5/6	74327000

UO = UltraOutput bis 5.600 lm, HO = HighOutput bis 3.900 lm

Eine Liste mit den jeweiligen empfohlenen elektronischen Vorschaltgeräten finden unten

*** Kompatibilitätsliste**
(getestete und freigegebene EVGs)

Auch online zu finden unter:
www.philips.de/LEDtube
www.philips.at/LEDtube
www.philips.ch/LEDtube

LEDtube Zubehör

Produktbezeichnung		Nr.
Empfohlene elektronische Vorschaltgeräte für LedTubes		
1) HF-P 118/136 TL-D III 220-240V 50/60 Hz	1	91164000
2) HF-P 218/236 TL-D III 220-240V 50/60 Hz	2	91166400
3) HF-P 158 TL-D III 220-240V 50/60Hz IDC	1	91170100
4) HF-P 258 TL-D III 220-240V 50/60Hz IDC	2	91172500
5) HF-P 1 14-35 TL5 HE III 220-240V	1	90504500
6) HF-P 2 14-35 TL5 HE III 220-240V	2	90503800
7) HF-P 180 TL5 III 220-240V 50/60Hz	1	95228500
8) HF-P 280 TL5/PL-L III 220-240V 50/60Hz	2	95230800
9) HF-P 149 TL5 HO III 220-240V 50/60Hz IDC	1	86319200
10) HF-P 249 TL5 HO III 220-240V 50/60Hz IDC	2	86347500
11) HF-P 154/155 TL5 HO/PLL III 220-240V IDC	1	86348200
12) HF-P 254/255 TL5 HO/PLL III 220-240V IDC	2	86351200
13) HF-P 2 24/39 TL5 III 220-240V 50/60Hz	2	95226100

LEDtube T5 G5 – 220-240V Netzspannung

MASTER UO T5 G5 220-240V | MASTER HO T5 G5 220-240V | MASTER HE T5 G5 220-240V

- Für höchste Lichtleistung im Projekt
- Betrieb direkt an 220-240V
- Gleichmäßige Lichtverteilung durch 200° Ausstrahlwinkel
- Im Glaskolben – kein Durchhängen
- Flimmerarm nach EU 2019/2020
- Erfüllt die Anforderungen aus IEC 62776

Produktbezeichnung			W	lm	h (70)		Ra	K		G	EEK		Abb.	Nr.
Länge 1.449 mm														
MASTER LEDtube 1449mm UO 36W 830 T5 230V Glas*	220-240V	80	36	5.200	50.000	200	80	3.000	Nein	5	D	10	1	29050100
MASTER LEDtube 1449mm UO 36W 840 T5 230V Glas*			36	5.600	50.000	200	80	4.000	Nein	5	D	10	1	29052500
MASTER LEDtube 1449mm UO 36W 865 T5 230V Glas*			36	5.600	50.000	200	80	6.500	Nein	5	D	10	1	29054900
MASTER LEDtube 1449mm HO 26W 830 T5 230V Glas	220-240V	49	26	3.600	50.000	200	80	3.000	Nein	5	D	10	2	81929600
MASTER LEDtube 1449mm HO 26W 840 T5 230V Glas			26	3.900	50.000	200	80	4.000	Nein	5	D	10	2	81931900
MASTER LEDtube 1449mm HO 26W 865 T5 230V Glas			26	3.900	50.000	200	80	6.500	Nein	5	D	10	2	81933300
MASTER LEDtube 1449mm HE 20W 830 T5 230V Glas*	220-240V	35	20	2.800	50.000	200	80	3.000	Nein	5	D	10	3	33437300
MASTER LEDtube 1449mm HE 20W 840 T5 230V Glas*			20	3.000	50.000	200	80	3.000	Nein	5	D	10	3	33439700
Länge 1.149 mm														
MASTER LEDtube 1149mm HO 26W 830 T5 230V Glas	220-240V	54	26	3.600	50.000	200	80	3.000	Nein	5	D	10	2	81921000
MASTER LEDtube 1149mm HO 26W 840 T5 230V Glas			26	3.900	50.000	200	80	4.000	Nein	5	D	10	2	81923400
MASTER LEDtube 1149mm HO 26W 865 T5 230V Glas			26	3.900	50.000	200	80	6.500	Nein	5	D	10	2	81925800
MASTER LEDtube 1149mm HE 16,5W 830 T5 230V Glas*	220-240V	28	17	2.300	50.000	200	80	3.000	Nein	5	D	10	3	33431100
MASTER LEDtube 1149mm HE 16,5W 840 T5 230V Glas*			17	2.500	50.000	200	80	4.000	Nein	5	D	10	3	33433500
Länge 549 mm														
MASTER LEDtube 549mm HE 8W 830 T5 230V Glas*	220-240V	14	8	1.000	50.000	200	80	3.000	Nein	5	E	10	3	33425000
MASTER LEDtube 549mm HE 8W 840 T5 230V Glas*			8	1.050	50.000	200	80	4.000	Nein	5	E	10	3	33427400

UO = UltraOutput bis 5.600 lm, HO = HighOutput bis 3.900 lm

* LEDtube T5 230V UO & HE dürfen in der Schweiz wegen der Anschlussmethode nicht verkauft werden. Die LEDtube T5 230V HO darf gemäß Montageanleitung eingesetzt werden.

Ihre Anwendung, **unsere Lösung**

Entscheidungskriterien zur Produktauswahl einer T8 LEDtube

	Produktion und Fertigung	Büroflächen	Flure und Korridore	Lagerhalle	Lagerraum	Parkhaus
Sehaufgabe	Anspruchsvoll	Anspruchsvoll	Gering	Gering	Gering	Gering
Beleuchtungsstärke	300 – 500 Lux	500 Lux	100 – 150 Lux	100 – 200 Lux	100 Lux	100 Lux
Montagehöhe	3 – 6 m	3 m	3 m	6 – 12 m (LEDtube nur bis 6m)	3 – 4 m	2,8 -3 m
Betriebsstunden	3000 – 5000 h	2500 h	3000 h	4000 h	< 1000 h	8000 h
Amortisation	< 1 Jahr	< 2 Jahre	< 1 Jahr	< 1 Jahr	< 2 Jahre	< 6 Monate

3 Jahre Garantie

CorePro

Günstiger Umstieg auf LED

- Bis zu 3.500 lm Lichtstrom
- Bis zu 110 lm/W
- Gleichmäßige Lichtverteilung durch 240° Ausstrahlwinkel
- 50.000 h
- Glaskolben – kein Durchhängen

Ideale Anwendung

Lagerraum
Flure und Korridore

5 Jahre Garantie

MASTER Value

Standardtype für jeden Bedarf

- Bis zu 3.700 lm Lichtstrom
- Bis zu 160 lm/W
- Gleichmäßige Lichtverteilung durch 190° Ausstrahlwinkel
- Bis zu 60.000 h
- Glaskolben – kein Durchhängen

Ideale Anwendung

Lagerhalle

5 Jahre Garantie | 7 Jahre Garantie | 10 Jahre Garantie

MASTER

Ideal für den 24/7 Betrieb

- Bis zu 3.700 lm Lichtstrom
- Bis zu 210 lm/W
- Höchste Lichtleistung durch 160° Ausstrahlwinkel
- Bis zu 100.000 h
- Aus Polycarbonat (schlag- und bruchfest)

Ideale Anwendung

Produktion und Fertigung
Büroflächen Parkhaus

Umrüstungs-Tabelle T8-Röhren

TOP KOMPATIBEL
mit den meisten Vorschaltgeräten.

Anwendung	Derzeit verbaut	LEDtube Alternative			
		KVG/VVG/230V		EVG	
		EOC	Name	EOC	Name
Produktion und Fertigung	Leuchtstoffröhre T8 - 58W	31664500	MASTER LEDtube 1500mm UO 21.7W 840 T8	46702600	MASTER LEDtube HF 1500mm UO 24W840 T8
	Leuchtstoffröhre T8 - 36W	31658400	MASTER LEDtube 1200mm UO 14.7W 840 T8	46696800	MASTER LEDtube HF 1200mm UO 16W840 T8
	Leuchtstoffröhre T8 - 18W	69749800	MASTER LEDtube 600mm HO 8W 840 T8	46642500	MASTER LEDtube HF 600mm HO 8W840 T8
Büroflächen	Leuchtstoffröhre T8 - 58W	31664500	MASTER LEDtube 1500mm UO 21.7W 840 T8	46702600	MASTER LEDtube HF 1500mm UO 24W840 T8
	Leuchtstoffröhre T8 - 36W	31658400	MASTER LEDtube 1200mm UO 14.7W 840 T8	46696800	MASTER LEDtube HF 1200mm UO 16W840 T8
	Leuchtstoffröhre T8 - 18W	69749800	MASTER LEDtube 600mm HO 8W 840 T8	46642500	MASTER LEDtube HF 600mm HO 8W840 T8
Flure und Korridore	Leuchtstoffröhre T8 - 58W	45981600	CorePro LEDtube 1500mm 20W 840 T8	80174100	CorePro LEDtube UN 1500mm HO 23W 840 T8 Universal Glas
	Leuchtstoffröhre T8 - 36W	44807000	CorePro LEDtube 1200mm 15.5W 840 T8	80168000	CorePro LEDtube UN 1200mm HO 18W 840 T8 Universal Glas
	Leuchtstoffröhre T8 - 18W	45977900	CorePro LEDtube 600mm 8W 840 T8	78279500	CorePro LEDtube UN 600mm 8W 840 T8 Universal Glas
Lagerhalle	Leuchtstoffröhre T8 - 58W	31688100	MASTER LEDtube Value 1500mm UO 23W 840 T8 Glas	46702600	MASTER LEDtube HF 1500mm UO 24W840 T8
	Leuchtstoffröhre T8 - 36W	31682900	MASTER LEDtube Value 1200mm UO 15.5W 840 T8 Glas	46696800	MASTER LEDtube HF 1200mm UO 16W840 T8
	Leuchtstoffröhre T8 - 18W	64681300	MASTER LEDtube Value 600mm HO 8W 840 T8 Glas	46642500	MASTER LEDtube HF 600mm HO 8W840 T8
Lagerraum	Leuchtstoffröhre T8 - 58W	41901800	CorePro LEDtube 1500mm UO 31,5W 840 T8 Glas	80174100	CorePro LEDtube UN 1500mm HO 23W 840 T8 Universal Glas
	Leuchtstoffröhre T8 - 36W	41897400	CorePro LEDtube 1200mm UO 21,5W 840 T8 Glas	80168000	CorePro LEDtube UN 1200mm HO 18W 840 T8 Universal Glas
	Leuchtstoffröhre T8 - 18W	42103500	CorePro LEDtube 600mm HO 8W 840 T8 Glas	78279500	CorePro LEDtube UN 600mm 8W 840 T8 Universal Glas
Parkhaus	Leuchtstoffröhre T8 - 58W	31664500	MASTER LEDtube 1500mm UO 21.7W 840 T8	46702600	MASTER LEDtube HF 1500mm UO 24W840 T8
	Leuchtstoffröhre T8 - 36W	31658400	MASTER LEDtube 1200mm UO 14.7W 840 T8	46696800	MASTER LEDtube HF 1200mm UO 16W840 T8
	Leuchtstoffröhre T8 - 18W	69749800	MASTER LEDtube 600mm HO 8W 840 T8	46642500	MASTER LEDtube HF 600mm HO 8W840 T8

Alle LEDtubes sind ebenfalls erhältlich in Lichtfarbe 830 und 865

Umrüstungs-Tabelle T5-Röhren

TOP KOMPATIBEL
mit den meisten Vorschaltgeräten.

Derzeit verbaut	Leistung	LEDtube Alternative			
		Betrieb an 230 V		EVG	
		EOC	Name	EOC	Name
Leuchtstoff-röhre T5 - 1449mm	80W	29052500	MASTER LEDtube 1449mm UO 36W 840 T5 230V Glas	41907000	MASTER LEDtube HF 1449mm UO 36W 840 T5 InstantFit Glas
	49W	81931900	MASTER LEDtube 1449mm HO 26W 840 T5 230V Glas	74959000	MASTER LEDtube HF 1449mm UO 36W 840 T5 InstantFit Glas
	35W	33439700	MASTER LEDtube 1449mm HE 20W 840 T5 230V Glas	74337900	MASTER LEDtube HF 1449mm HE 20W 840 T5 InstantFit Glas
Leuchtstoff-röhre T5 - 1149mm	54W	81923400	MASTER LEDtube 1149mm HO 26W 840 T5 230V Glas	74953800	MASTER LEDtube HF 1149mm HO 26W 840 T5 InstantFit Glas
	28W	33433500	MASTER LEDtube 1149mm HE 16.5W 840 T5 230V Glas	74331700	MASTER LEDtube HF 1149mm HE 16,5W 840 T5 InstantFit Glas
Leuchtstoff-röhre T5 - 849mm	39W	-	noch keine Alternative für 230V	16315700	MASTER LEDtube HF 849mm HO 18,5W 840 T5 InstantFit Glas
	21W	-	noch keine Alternative für 230V	16321800	MASTER LEDtube HF 849mm HE 11,5W 840 T5 InstantFit Glas
Leuchtstoff-röhre T5 - 549mm	24W	-	noch keine Alternative für 230V	16309600	MASTER LEDtube HF 549mm HO 10,5W 840 T5 InstantFit Glas
	14W	33427400	MASTER LEDtube 549mm HE 8W 840 T5 230V Glas	74325600	MASTER LEDtube HF 549mm HE 8W 840 T5 InstantFit Glas

Alle T5-LEDtubes sind ebenfalls erhältlich in Lichtfarbe 830. Ausgewählte LEDtubes auch in 865.
Bei T5 ist es noch einfacher die richtige Type für Ihre Anwendung zu finden:
Achten Sie einfach auf die bestehende Länge und Wattage.

Klick … klick … passt!

Egal ob für das Büro, Lagerhallen, Fertigung oder viele weitere Anwendungen –mit unserem LED-Berater finden Sie in wenigen Schritten den perfekten LED-Ersatz für konventionelle T5 und T8 Leuchtstoffröhren:

1. LED Berater aufrufen
2. Type, Länge und Anschlussart auswählen
3. Die perfekte LED-Lösung von Philips erhalten

www.philips.com/led-berater

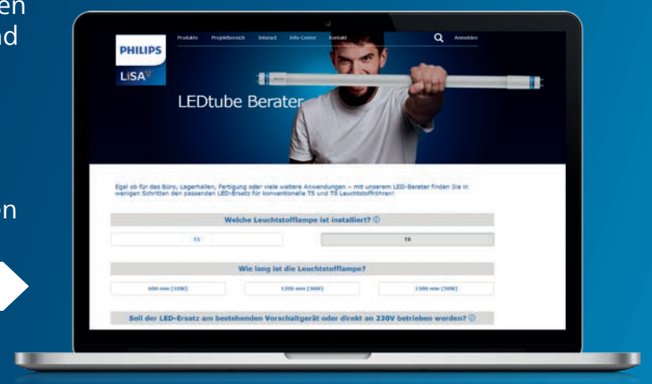

Die Erklärung der Symbole finden Sie auf Seite 2

Wechseln leicht gemacht!

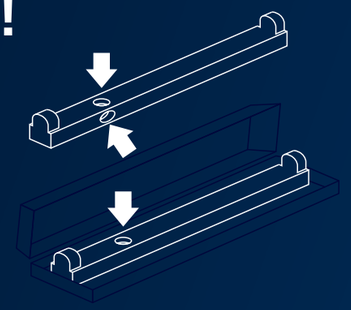

1 Hat Ihre Leuchte einen Starter?

Das Bild zeigte die typische Position eines vorhandenen Starters in einer offenen und geschlossenen Leuchte mit einer Länge von 1200 oder 1500mm.

2 Ja.

Die Leuchte funktioniert mit einem **KVG/ VVG** (elektromagnetischem Vorschaltgerät). Tauschen Sie einfach den alten Starter gegen den neuen Starter (im Lieferumfang einer KVG LEDtube enthalten). Wählen Sie dafür eine LED-Röhre mit einem blauen Ring auf der Endkappe.

KVG/VVG

Nein.

Die Leuchte funktioniert mit einem **EVG** (elektronischem Vorschaltgerät). Wählen Sie eine EVG LED-Röhre mit zwei blauen Ringen auf der Endkappe. Sie müssen keine Vorschaltgeräte oder die Verkabelung der Leuchte ändern. Vor der Installation muss die Kompatibilität des EVGs zur LED-Röhre überprüft werden.

EVG

Eine Kompatibilitätsliste finden Sie auf www.philips.de/ledtube

3 Betrieb direkt an 230V Netzspannung?

Ihre Leuchte hat ein inkompatibles EVG oder Ihr KVG ist defekt? Kein Problem! Entfernen Sie das Vorschaltgerät (bei KVG inkl. Starter) und installieren die LED-Röhre direkt an 230V. Benutzen Sie hierfür die LED-Röhre mit einem blauen Ring.

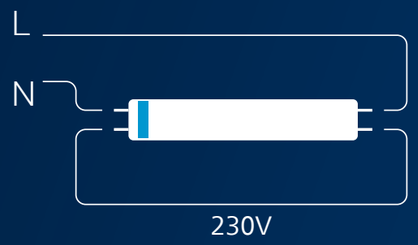

Haftung und Gewährleistung?

Keine Sorge! Der Einsatz von Philips Retrofit LEDtubes in Leuchten ist nach geltenden Normen sicher und Stand der Technik! Dies wird bestätigt vom VDE und ZVEI.

Jedes Watt zählt - Senken Sie ihre Energiekosten

LEDtubes sind bis zu **70 %** effizienter als TL-D Lampen, so dass Sie bei gleichbleibend hoher Lichtqualität Energiekosten sparen können.

Ihre Stromkostenersparnis pro Jahr für jedes eingesparte Watt Leistung:
Die Tabelle zeigt die Stromkostenersparnis pro Watt in Abhängigkeit von Brenndauer und Stromkostenpreis. Multiplizieren Sie einfach die eingesparte Leistung in Watt mit dem Wert aus der Tabelle und Sie erhalten die Stromkostenersparnis für das Leuchtmittel pro Jahr.

Brennstunden pro Jahr	Stromkosten/kWh pro Jahr*						
	0,20 €	0,25 €	0,30 €	0,35 €	0,40 €	0,45 €	0,50 €
500 h	0,10 €	0,13 €	0,15 €	0,18 €	0,20 €	0,23 €	0,25 €
1.00 h	0,20 €	0,25 €	0,30 €	0,35 €	0,40 €	0,45 €	0,50 €
1.500 h	0,30 €	0,38 €	0,45 €	0,53 €	0,60 €	0,68 €	0,75 €
2.000 h	0,40 €	0,50 €	0,60 €	0,70 €	0,80 €	0,90 €	1,00 €
2.500 h	0,50 €	0,63 €	0,75 €	0,88 €	1,00 €	1,13 €	1,25 €
3.000 h	0,60 €	0,75 €	0,90 €	1,05 €	1,20 €	1,35 €	1,50 €
4.000 h	0,80 €	1,00 €	1,20 €	1,40 €	1,60 €	1,80 €	2,00 €
5.000 h	1,00 €	1,25 €	1,50 €	1,75 €	2,00 €	2,25 €	2,50 €
6.000 h	1,20 €	1,50 €	1,80 €	2,10 €	2,40 €	2,70 €	3,00 €
7.000 h	1,40 €	1,75 €	2,10 €	2,45 €	2,80 €	3,15 €	3,50 €
8.000 h	1,60 €	2,00 €	2,40 €	2,80 €	3,20 €	3,60 €	4,00 €

Vergleichsrechnung der LED gegenüber einer konventionellen Lösung*	Leuchtstofflampe 58W	Master LEDtube UO 21,7W
Lampenleistung	58 W	21,7 W
Stromverbrauch/Jahr	232 kW	86,8 kW
Stromkosten/Jahr	92,80 €	34,72 €
Ersparnis Stromkosten/Jahr 1)		**58,08 €**

1) Berechnungsgrundlage: Strompreis **0,40 EUR/kWh**, Brenndauer **4.000 Stunden** pro Jahr. Vereinfachte Berechnung ohne Verlustleistung des konventionellen Vorschaltgerätes.

(siehe Tabelle oben: 58 W-21,7 W = 36,3 W Ersparnis * 1,60 EUR = 58,08 EUR)

* Für die Berechnung in der Schweiz verwenden Sie statt der Euro Beträge Schweizer Franken.

Kompaktleuchtstofflampen

PL-C LED 2-Pin & 4-Pin

PL-C 2 Pin 1 4,5W | PL-C 2 Pin 2 6,5W | PL-C 2 Pin 3 8,5W | PL-C 4 Pin 4 4,5W | PL-C 4 Pin 5 6,5W | PL-C 4 Pin 6 9W

- Hervorragende LED Alternative für konventionelle Kompaktleuchtstofflampen - perfekt für die einfache Umrüstung auf LED bei den meisten Downlights
- Erhältlich in zwei Ausführungen: - 2 Pin mit Stecksockel G24d (für KVG/VVG) - 4 Pin mit Stecksockel G24q (für EVG* bzw. HF)
- Bis zu 67% Energieeinsparung gegenüber konventionellen Alternativen
- Robuste Ausführung aus schlagfestem Polycarbonat
- Widerstandsfähiger bei niedrigen Temperaturen im Vergleich zu herkömmlichen Kompaktleuchtstofflampen
- Geeignet für hohe Schalthäufigkeit / 50.000 Schaltungen - kein Einschwärzen der Lampen
- Justierbarer Lichtaustritt durch drehbaren Lampensockel
- Hohe mittlere Lebensdauer von 30.000h und 3 Jahre Garantie

Abmessungen:
1) 34 x 138 mm
2) 34 x 148 mm
3) 34 x 171 mm
4) 34 x 131 mm
5) 34 x 141 mm
6) 34 x 164 mm

Produktbezeichnung			W	lm	h (70)		Ra	K		G	EEK		Abb.	Nr.
2 Pin (KVG/VVG)														
CorePro LED PLC 4,5W 830 2P G24d-1	KVG/VVG	10/13	4,5	475	30.000	120	83	3.000	Ja	3	F	10	1	70659600
CorePro LED PLC 4,5W 840 2P G24d-1			4,5	500	30.000	120	83	4.000	Ja	3	F	10	1	70661900
CorePro LED PLC 6,5W 830 2P G24d-2	KVG/VVG	18	6,5	650	30.000	120	83	3.000	Ja	3	F	10	2	54127200
★ CorePro LED PLC 6,5W 840 2P G24d-2			6,5	700	30.000	120	83	4.000	Ja	3	F	10	2	54129600
CorePro LED PLC 8,5W 830 2P G24d-3	KVG/VVG	26	8,5	950	30.000	120	83	3.000	Ja	3	F	10	3	54123400
★ CorePro LED PLC 8,5W 840 2P G24d-3			8,5	1.000	30.000	120	83	4.000	Ja	3	F	10	3	54125800
4 Pin (EVG)														
CorePro LED PLC 4,5W 830 4P G24q-1	EVG*	10/13	4,5	475	30.000	120	83	3.000	Ja	3	F	10	4	70663300
CorePro LED PLC 4,5W 840 4P G24q-1			4,5	500	30.000	120	83	4.000	Ja	3	F	10	4	70665700
CorePro LED PLC 6,5W 830 4P G24q-2	EVG*	18	6,5	650	30.000	120	83	3.000	Ja	3	F	10	5	54119700
★ CorePro LED PLC 6,5W 840 4P G24q-2			6,5	700	30.000	120	83	4.000	Ja	3	F	10	5	54121000
CorePro LED PLC 9,0W 830 4P G24q-3	EVG*	26	9	950	30.000	120	83	3.000	Ja	3	F	10	6	54115900
★ CorePro LED PLC 9,0W 840 4P G24q-3			9	1.000	30.000	120	83	4.000	Ja	3	F	10	6	54117300

Bitte prüfen Sie die Kompatibilität mit dem elektronischen Vorschaltgerät anhand unserer Kompatibilitätsliste*

PL-S LED 2-Pin

PLS 2 Pin

- Optimale Alternative für konventionelle PL-S Kompaktleuchtstofflampen durch gleiche Bauform
- Bis zu 55% Energieeinsparung gegenüber konventionellen Alternativen
- Erhältlich in Ausführung 2-Pin mit Stecksockel G23 für den Betrieb am KVG/VVG
- Betrieb direkt an Netzspannung 230 V möglich
- Robuste Ausführung aus schlagfestem Polycarbonat
- Geeignet für hohe Schalthäufigkeit / 50.000 Schaltungen - kein Einschwärzen der Lampen
- Hohe mittlere Lebensdauer von 30.000h und 3 Jahre Garantie

Abmessungen:
31 x 16 mm

Produktbezeichnung			W	lm	h (70)		Ra	K		G	EEK		Nr.
2 Pin (KVG/VVG)													
CorePro LED PLS 5W 830 2P G23	KVG/VVG	9/11	5	520	30.000	120	82	3.000	Nein	3	F	20	59666800
CorePro LED PLS 5W 840 2P G23			5	550	30.000	120	82	4.000	Nein	3	F	20	59668200

PL-L LED 4-Pin

PLL 4 Pin 2G11

- Schnellste und einfachste Möglichkeit zur Nachrüstung vorhandener Leuchten mit TC-L Lampe auf die LED-Technologie durch Einsatz einer ähnlichen Bauform
- Ausführung in Echtglas mit 4-Pin Stecksockel 2G11 für den Betrieb am EVG*
- Bis zu 56% Energieeinsparung gegenüber konventionellen Alternativen
- Geeignet für hohe Schalthäufigkeit / 50.000 Schaltungen - kein Einschwärzen der Lampen
- Hohe mittlere Lebensdauer von 30.000h und 3 Jahre Garantie

Produktbezeichnung			W	lm	h (70)		Ra	K		G	EEK		Nr.
4 Pin (EVG)													
CorePro LED PLL HF 8W 830 4P 2G11	EVG*	18	8	960	30.000	160	80	3.000	Nein	3	E	10	48676800
★ CorePro LED PLL HF 8W 840 4P 2G11			8	1.000	30.000	160	80	4.000	Nein	3	E	10	48678200
CorePro LED PLL HF 12W 830 4P 2G11	EVG*	24	12	1.440	30.000	160	80	3.000	Nein	3	E	10	48680500
CorePro LED PLL HF 12W 840 4P 2G11			12	1.500	30.000	160	80	4.000	Nein	3	E	10	48682900
CorePro LED PLL HF 16,5W 830 4P 2G11	EVG*	36	16,5	2.000	30.000	160	83	3.000	Nein	3	E	10	73966200
CorePro LED PLL HF 16,5W 840 4P 2G11			16,5	2.100	30.000	160	83	4.000	Nein	3	E	10	73974700
CorePro LED PLL HF 16,5W 865 4P 2G11			16,5	2.100	30.000	160	83	6.500	Nein	3	E	10	73976100
CorePro LED PLL HF 24W 830 4P 2G11	EVG*	55	24	3.200	30.000	160	83	3.000	Nein	3	E	10	82839700
★ CorePro LED PLL HF 24W 840 4P 2G11			24	3.400	30.000	160	83	4.000	Nein	3	E	10	82841000
CorePro LED PLL HF 24W 865 4P 2G11			24	3.400	30.000	160	83	6.500	Nein	3	E	10	82843400

Bitte prüfen Sie die Kompatibilität mit dem elektronischen Vorschaltgerät anhand unserer Kompatibilitätsliste*

PL-T LED 4-Pin

PLT 4 Pin 6,5W 1 | PLT 4 Pin 9W 2 | PLT 4 Pin 15W 3 | PLT 4 Pin18,5 4

- 1:1 Ersatz für konventionelle PL-T Lampen
- Ausführung in 4-Pin mit Stecksockel GX24q für den Betrieb am EVG*
- Bis zu 65% Energieeinsparung gegenüber konventionellen Alternativen
- Robuste Ausführung aus schlagfestem Polycarbonat
- Justierbarer Lichtaustritt durch drehbaren Lampensockel
- Geeignet für hohe Schalthäufigkeit / 50.000 Schaltungen - kein Einschwärzen der Lampen
- Hohe mittlere Lebensdauer von 30.000h und 3 Jahre Garantie

Abmessungen:
1) 42 x 119 mm
2) 42 x 142 mm
3) 42 x 156 mm
4) 42 x 166 mm

Produktbezeichnung			W	lm	h (70)		Ra	K		G	EEK		Abb.	Nr.
4 Pin (EVG)														
CorePro LED PLT HF 6.5W 830 4P GX24q-2	EVG*	13/18	6,5	720	30.000	120	82	3.000	Ja	3	F	20	1	48776500
CorePro LED PLT HF 6.5W 840 4P GX24q-2			6,5	800	30.000	120	82	4.000	Ja	3	E	20	1	48778900
CorePro LED PLT HF 9W 830 4P GX24q-3	EVG*	26	9	990	30.000	120	82	3.000	Ja	3	F	20	2	48780200
★ CorePro LED PLT HF 9W 840 4P GX24q-3			9	1.100	30.000	120	82	4.000	Ja	3	E	20	2	48782600
CorePro LED PLT HF 15W 830 4P GX24q-3	EVG*	32	15	1.620	30.000	120	82	3.000	Ja	3	F	20	3	48784000
CorePro LED PLT HF 15W 840 4P GX24q-3			15	1.800	30.000	120	82	4.000	Ja	3	E	20	3	48786400
CorePro LED PLT HF 18.5W 830 4P GX24q-4	EVG*	42	18,5	2.100	30.000	120	82	3.000	Ja	3	F	20	4	48788800
CorePro LED PLT HF 18.5W 840 4P GX24q-4			18,5	2.250	30.000	120	82	4.000	Ja	3	E	20	4	48790100

Bitte prüfen Sie die Kompatibilität mit dem elektronischen Vorschaltgerät anhand unserer Kompatibilitätsliste*

*** Kompatibilitätsliste**
(getestete und freigegebene EVGs)

Auch online zu finden unter:
www.philips.de/LEDtube
www.philips.at/LEDtube
www.philips.ch/LEDtube

Umrüstungs-Tabelle Kompaktleuchtstofflampe

Derzeit verbaut				LED-Alternative			
Type	**Sockel**	**Wattage**	**Vorschalt-gerät**	**Philips Bestell-Nr.**	**Produktbezeichnung in Lichtfarbe 830 (warmweiss)**	**Philips Bestell-Nr.**	**Produktbezeichnung in Lichtfarbe 840 (neutralweiss)**
PL-C	**G24d-1 / 2-Pin**	10W	KVG	70659600	CorePro LED PLC 4.5W 830 2P G24d-1	70661900	CorePro LED PLC 4.5W 840 2P G24d-1
		13W		70659600	CorePro LED PLC 4.5W 830 2P G24d-1	70661900	CorePro LED PLC 4.5W 840 2P G24d-1
	G24d-2 / 2-Pin	18W		54127200	CorePro LED PLC 6.5W 830 2P G24d-2	54129600	CorePro LED PLC 6.5W 840 2P G24d-2
	G24d-3 / 2-Pin	26W		54123400	CorePro LED PLC 8.5W 830 2P G24d-3	54125800	CorePro LED PLC 8.5W 840 2P G24d-3
	G24q-1 / 4-Pin	10W	EVG	70663300	CorePro LED PLC 4.5W 830 4P G24q-1	70665700	CorePro LED PLC 4.5W 840 4P G24q-1
		13W		70663300	CorePro LED PLC 4.5W 830 4P G24q-1	70665700	CorePro LED PLC 4.5W 840 4P G24q-1
	G24q-2 / 4-Pin	18W		54119700	CorePro LED PLC 6.5W 830 4P G24q-2	54121000	CorePro LED PLC 6.5W 840 4P G24q-2
	G24q-3 / 4-Pin	26W		54115900	CorePro LED PLC 9W 830 4P G24q-3	54117300	CorePro LED PLC 9W 840 4P G24q-3
PL-L	**2G11/ 4-Pin**	18W	EVG	48676800	CorePro LED PLL HF 8W 830 4P 2G11	48678200	CorePro LED PLL HF 8W 840 4P 2G11
		24W		48680500	CorePro LED PLL HF 12W 830 4P 2G11	48682900	CorePro LED PLL HF 12W 840 4P 2G11
		36W		73966200	CorePro LED PLL HF 16.5W 830 4P 2G11	73974700	CorePro LED PLL HF 16.5W 840 4P 2G11
		55W		82839700	CorePro LED PLL HF 24W 830 4P 2G11	82841000	CorePro LED PLL HF 24W 840 4P 2G11
PL-T	**G24q-2 / 4-Pin**	18W	EVG	48776500	CorePro LED PLT HF 6.5W 830 4P G24q-2	48778900	CorePro LED PLT HF 6.5W 840 4P G24q-2
	G24q-3 / 4-Pin	26W		48780200	CorePro LED PLT HF 9W 830 4P G24q-3	48782600	CorePro LED PLT HF 9W 840 4P G24q-3
		32W		48784000	CorePro LED PLT HF 15W 830 4P G24q-3	48786400	CorePro LED PLT HF 15W 840 4P G24q-3
	G24q-4 / 4-Pin	42W		48788800	CorePro LED PLT HF 18.5W 830 4P G24q-4	48790100	CorePro LED PLT HF 18.5W 840 4P G24q-4
PL-S	**G23/ 2-Pin**	11W	KVG	59666800	CorePro LED PLS 5W 830 2P G23	59668200	CorePro LED PLS 5W 840 2P G23

Achtung - Bitte achten Sie unbedingt auf die genaue Ersatzwattage. Die Wattagen sind aufgrund der unterschiedlichen Sockel nicht untereinander kompatibel.

*** Kompatibilitätsliste**
(getestete und freigegebene EVGs)

Auch online zun finden unter:
www.philips.de/LEDtube
www.philips.at/LEDtube
www.philips.ch/LEDtube

Entladungslampen

TrueForce Highbay LED HPI

Retrofit für Hallen- leuchten

- Echte Retrofitalternative: Ersatz für 250 und 400 W SON/HPI/HPL in konventionellen Hallenleuchten
- Universal einsetzbar - Betrieb am bestehenden KVG/VVG (auch mit Zündgerät) oder an 220-240V Netzspannung
- 2 Optiken: breitstrahlend (120°) und tiefstrahlend (60°) für hohe Montagehöhen
- Gewicht 1,2 kg
- Schutzart IP40 (trockene, saubere Umgebung)
- Ideal geeignet für Industrie, Lager- und Kühlhäuser und Supermärkte
- Gutes Thermomanagement

Abmessungen:
290 x 250 mm

Produktbezeichnung			W	lm	h (70)		Ra	K	G	EEK		Nr.
TrueForce LED HPI 130-95W E40 840 60°	KVG/VVG/ 230V	250	95	13.000	50.000	Nein	80	4.000	5	F	4	75367200
★ TrueForce LED HPI 130-95W E40 840 120°			95	13.000	50.000	Nein	80	4.000	5	E	4	75369600
TrueForce LED HPI 200-140W E40 840 60°	KVG/VVG/ 230V	400	140	20.000	50.000	Nein	80	4.000	5	F	4	75371900
★ TrueForce LED HPI 200-140W E40 840 120°			140	20.000	50.000	Nein	80	4.000	5	D	4	75373300

Betrieb am KVG: Bitte prüfen Sie die Kompatibilität mit dem Vorschaltgerät und Zündgerät anhand unserer Kompatibilitätsliste*

Betrieb an 230V: Bestehende Vorschaltgeräte, Zündgeräte und Kondensatoren müssen vor der Installation aus dem Stromkreis entfernt werden.

TrueForce Road / Master LED SON-T

Retrofit für SON-T

- Nahezu identische Lichtverteilungskurve wie bei herkömmlichen SON-T/NAV-T Lampen
- Erhältlich in zwei Versionen: - Für Direktanschluss an 230V -Für Betrieb am KVG/VVG (inkl. Zündgerät): idealer Retrofitersatz ohne Umverdrahten
- Höheres Sicherheitsempfinden auf Straßen und Wegen – dank Farbtemperatur von 2.700, 3.000 oder 4.000 Kelvin
- Hocheffizient mit bis zu 176 lm/W und bis zu 55 % Energieersparnis
- 6 kV(L-N)/ 6 kV(L/N-GND) Überspannungsschutz und passives Wärmemanagement
- Schutzart IP40
- Ideal geeignet für Kofferleuchten (o.ä.) mit SON-T
- Nur für horizontale Brennlagen (± 15°) geeignet

Abmessungen:
1) 200 x 61 mm
2) 262 x 71 mm
3) 262 x 71 mm

Produktbezeichnung			W	lm	h (70)		Ra	K	G	EEK		Abb.	Nr.
KVG/VVG													
Master LED SON-T 23-50W E27 727	NEU	KVG/VVG	50	23	3.600	70.000	Nein	70	2.700	3	D	6	1	44887200
Master LED SON-T 50-23W E27 740		KVG/VVG	50	23	4.000	70.000	Nein	70	4.000	8	C	6	1	44889600
★ Master LED SON-T 70-34W E27 727		KVG/VVG	70	34	5.400	70.000	Nein	70	2.700	8	D	6	1	44891900
Master LED SON-T 100-50W E40 727		KVG/VVG	100	50	8.100	70.000	Nein	70	2.700	8	D	6	2	44895700
Master LED SON-T 150-65W E40 727		KVG/VVG	150	65	10.800	70.000	Nein	70	2.700	8	D	6	2	44899500
TrueForce LED SON-T 60-35W E27 740		KVG/VVG	70	35	6.000	50.000	Nein	70	4.000	8	D	6	1	81117700
TrueForce LED SON-T 90-55W E40 740		KVG/VVG	100	55	9.000	50.000	Nein	70	4.000	8	D	6	2	63906800
TrueForce LED SON-T 120-68W E40 740		KVG/VVG	150	68	12.000	50.000	Nein	70	4.000	8	C	6	3	63910500
220-240V Netzspannung													
Master LED SON-T 50-23W E27 740 230V		220-240V	50	23	4.000	70.000	Nein	70	4.000	8	C	6	1	44905300
Master LED SON-T 70-34W E27 727 230V		220-240V	70	34	5.400	70.000	Nein	70	2.700	8	D	6	1	44909100
Master LED SON-T 100-50W E40 727 230V		220-240V	100	50	8.100	70.000	Nein	70	2.700	8	C	6	2	44915200
Master LED SON-T 100-50W E40 740 230V		220-240V	100	50	9.000	70.000	Nein	70	4.000	8	C	6	2	44917600
Master LED SON-T 150-65W E40 727 230V		220-240V	150	65	10.800	70.000	Nein	70	2.700	8	C	6	3	44921300
TrueForce LED SON-T 40-25W E27 730 230V		220-240V	50	25	4.000	50.000	Nein	70	3.000	8	C	6	1	33157000
TrueForce LED SON-T 60-35W E27 740 230V		220-240V	70	35	6.000	50.000	Nein	70	4.000	8	C	6	1	67485400
TrueForce LED SON-T 120-68W E40 740 230V		220-240V	150	68	12.000	50.000	Nein	70	4.000	8	C	6	3	70585500

Betrieb am KVG: Bitte prüfen Sie die Kompatibilität mit dem Vorschaltgerät und Zündgerät anhand unserer Kompatibilitätsliste*

Betrieb an 230V: Bestehende Vorschaltgeräte, Zündgeräte und Kondensatoren müssen vor der Installation aus dem Stromkreis entfernt werden.

TrueForce Core LED SON-T

Einstiegs-segment

- Nahezu identische Lichtverteilungskurve wie bei herkömmlichen SON-T/NAV-T Lampen
- Betrieb direkt an 230V Netzspannung
- Glaskolben mit fast identischer Bauform wie konv. SON-T/NAV-T
- Geringes Gewicht (50W: 80 g, 70W: 100 g, 100W: 160 g)
- 360° Ausstrahlwinkel
- 2 kV(L-N)/ 4 kV(L/N-GND) Überspannungsschutz und passives Wärmemanagement
- Schutzart IP65
- Geeignet für vertikale und horizontale Brennlagen

Abmessungen:
1) 170 x 38 mm
2) 210 x 38 mm
3) 225 x 46 mm

Produktbezeichnung		W	lm	h (70)		Ra	K	G	EEK		Abb.	Nr.
TrueForce Core SON-T 28-17W 730 E27	220-240V	50	17	2.800	25.000	Nein	70	3.000	3	C	6	1	31625600
TrueForce Core SON-T 30-17W 740 E27	220-240V	50	17	3.000	25.000	Nein	70	4.000	3	C	6	1	31627000
TrueForce Core SON-T 42-26W 730 E27	220-240V	70	26	4.200	25.000	Nein	70	3.000	3	C	6	2	31629400
TrueForce Core SON-T 45-26W 740 E27	220-240V	70	26	4.500	25.000	Nein	70	4.000	3	C	6	2	31631700
TrueForce Core SON-T 72-40W 730 E40	220-240V	100	40	7.200	25.000	Nein	70	3.000	3	C	6	3	31633100
TrueForce Core SON-T 75-40W 740 E40	220-240V	100	40	7.500	25.000	Nein	70	4.000	3	B	6	3	31635500

Bestehende Vorschaltgeräte, Zündgeräte und Kondensatoren müssen vor der Installation aus dem Stromkreis entfernt werden.

*** Kompatibilitätsliste**
(getestete und freigegebene Vorschaltgeräte und Zündgeräte)

Auch online zu finden unter:
www.philips.de/Trueforce
www.philips.at/Trueforce
www.philips.ch/Trueforce

TrueForce Urban LED HPL

Retrofit für Außen-beleuchtung

- Klein, leicht und lichtstark: idealer HPL/HQL und SON/NAV Retrofitersatz für die Außenbeleuchtung
- Plug & Play: Für den Betrieb am KVG und den direkten Betrieb an 220-240V geeignet
- Geeignet für vertikale und horizontale Brennlagen (horizontal sofern die Leuchte über eine Wanne verfügt)
- Einfacher Austausch dank E27/E40 Sockel und kleiner Abmessungen
- Hocheffizient mit bis zu 143 lm/W und bis zu 79 % Energieersparnis
- 4 kV(L-N)/ 6 kV(L/N-GND) Überspannungsschutz und passives Wärmemanagement
- Schutzart IP65

Abmessungen:
1) 178 x 75 mm
2) 178 x 84 mm
3) 191 x 84 mm

Produktbezeichnung			W	lm	h (70)		Ra	K	G	EEK		Abb.	Nr.
TrueForce LED HPL 28-21W E27 830 matt	KVG/VVG/230V	50	21	2.850	50.000	Nein	80	3.000	8	D	6	1	63814600
TrueForce LED HPL 30-21W E27 840 matt	KVG/VVG/230V	50	21	3.000	50.000	Nein	80	4.000	8	D	6	1	63816000
TrueForce LED HPL 38-28W E27 830 matt	KVG/VVG/230V	80	28	3.800	50.000	Nein	80	3.000	8	D	6	1	63818400
★ TrueForce LED HPL 40-28W E27 840 matt	KVG/VVG/230V	80	28	4.000	50.000	Nein	80	4.000	8	D	6	1	63820700
TrueForce LED HPL 57-42W E27 830 matt	KVG/VVG/230V	125	42	5.700	50.000	Nein	80	3.000	8	D	6	2	63822100
TrueForce LED HPL 60-42W E27 840 matt	KVG/VVG/230V	125	42	6.000	50.000	Nein	80	4.000	8	D	6	2	63824500
TrueForce LED HPL 57-42W E40 830 matt	KVG/VVG/230V	125	42	5.700	50.000	Nein	80	3.000	8	D	6	3	63826900
TrueForce LED HPL 60-42W E40 840 matt	KVG/VVG/230V	125	42	6.000	50.000	Nein	80	4.000	8	D	6	3	63828300

Bitte prüfen Sie die Kompatibilität mit dem Vorschaltgerät anhand unserer Kompatibilitätsliste*

Bestehende Zündgeräte und Kondensatoren müssen vor der Installation aus dem Stromkreis entfernt werden.

Master LED HPL

- Ersatz für HPL/HQL, SON/NAV, HPI/HQI - im matten Glaskolben wie konv. HPL/HQL
- Betrieb direkt an 230V Netzspannung
- Geeignet für vertikale und horizontale Brennlagen
- Einfacher Austausch dank E27/E40 Sockel und kleiner Abmessungen
- Hocheffizient mit bis zu 153 lm/W und bis zu 83 % Energieersparnis
- Geringes Gewicht (19-80W: 145 g, 24-125/33,5-200W E27: 190 33,5-200W E40: 210 g)
- 2 kV(L-N)/ 4 kV(L/N-GND) Überspannungsschutz und passives Wärmemanagement
- Schutzart IP65, ideal für die Außen- und Innenbeleuchtung
- 360° Ausstrahlwinkel

Abmessungen:
1) 186 x 71mm
2) 249 x 91mm
3) 238 x 91mm

Produktbezeichnung			W	lm	h (70)			Ra	K	G	EEK		Abb.	Nr.
Master LED HPL 80-19W 830 E27 matt 230V Glas	220-240V	80	19	2.850	50.000	Nein	300	80	3.000	5	D	6	1	45193300
Master LED HPL 80-19W 840 E27 matt 230V Glas	220-240V	80	19	3.100	50.000	Nein	300	80	4.000	5	C	6	1	45195700
Master LED HPL 125-24W 830 E27 matt 230V Glas	220-240V	125	24	3.850	50.000	Nein	300	80	3.000	5	C	6	2	45197100
Master LED HPL 125-24W 840 E27 matt 230V Glas	220-240V	125	24	4.000	50.000	Nein	300	80	4.000	5	C	6	2	45199500
Master LED HPL 200-33,5W 830 E27 matt 230V Glas	220-240V	200	33,5	5.600	50.000	Nein	300	80	3.000	5	C	6	2	45201500
Master LED HPL 200-33,5W 840 E27 matt 230V Glas	220-240V	200	33,5	6.000	50.000	Nein	300	80	4.000	5	C	6	2	45203900
Master LED HPL 200-33,5W 830 E40 matt 230V Glas	220-240V	200	33,5	5.600	50.000	Nein	300	80	3.000	5	C	6	3	45205300
Master LED HPL 200-33,5W 840 E40 matt 230V Glas	220-240V	200	33,5	6.000	50.000	Nein	300	80	4.000	5	C	6	3	45207700

Bestehende Vorschaltgeräte, Zündgeräte und Kondensatoren müssen vor der Installation aus dem Stromkreis entfernt werden.

TrueForce Core LED HPL

Einstiegs-segment

- Ersatz für HPL/HQL, SON/NAV, HPI/HQI
- Betrieb direkt an 230V Netzspannung
- Fast identische Bauform und im matten Glaskolben wie konv. HPL/HQL
- Geringes Gewicht (50|80W: 130 g, 125W: 210 g)
- 300° Ausstrahlwinkel
- 2 kV(L-N)/ 4 kV(L/N-GND) Überspannungsschutz und passives Wärmemanagement
- Schutzart IP65, ideal für die Außen- und Innenbeleuchtung
- Geeignet für vertikale und horizontale Brennlagen

Abmessungen:
1) 180 x 75 mm
2) 245 x 90 mm
3) 230 x 90 mm

Produktbezeichnung			W	lm	h (70)		Ra	K	G	EEK		Abb.	Nr.
TrueForce Core LED HPL 20-13W E27 830 matt Glas	220-240V	50	13	2.000	25.000	Nein	80	3.000	3	D	6	1	75025100
TrueForce Core LED HPL 20-13W E27 840 matt Glas	220-240V	50	13	2.000	25.000	Nein	80	4.000	3	D	6	1	75027500
TrueForce Core LED HPL 30-18W E27 830 matt Glas	220-240V	80	18	3.000	25.000	Nein	80	3.000	3	C	6	1	75029900
TrueForce Core LED HPL 30-18W E27 840 matt Glas	220-240V	80	18	3.000	25.000	Nein	80	4.000	3	C	6	1	75031200
TrueForce Core LED HPL 40-26W E27 830 matt Glas	220-240V	125	26	4.000	25.000	Nein	80	3.000	3	D	6	2	75033600
TrueForce Core LED HPL 40-26W E27 840 matt Glas	220-240V	125	26	4.000	25.000	Nein	80	4.000	3	D	6	2	75035000
TrueForce Core LED HPL 55-36W E27 830 matt Glas	220-240V	200	36	5.500	25.000	Nein	80	3.000	3	D	6	2	29927600
TrueForce Core LED HPL 60-36W E27 840 matt Glas	220-240V	200	36	6.000	25.000	Nein	80	4.000	3	C	6	2	29929000
TrueForce Core LED HPL 55-36W E40 830 matt Glas	220-240V	200	36	5.500	25.000	Nein	80	3.000	3	D	6	3	29931300
TrueForce Core LED HPL 60-36W E40 840 matt Glas	220-240V	200	36	6.000	25.000	Nein	80	4.000	3	C	6	3	29933700

Bestehende Vorschaltgeräte, Zündgeräte und Kondensatoren müssen vor der Installation aus dem Stromkreis entfernt werden.

Reflektorlampen

CorePro LEDspot E27/E14 Reflektoren

1 CorePro R39 2 CorePro R50 3 CorePro R50 Dim 4 CorePro R63 NonDim/Dim 5 CorePro R80

Abmessungen:
1) 65,0 x 39,0 mm
2) 84,0 x 50,0 mm
3) 84,0 x 50,0 mm
4) 102,0 x 63,0 mm
5) 112,0 x 80,0 mm

Produktbezeichnung		W	lm	cd	h (70)			Ra	K	G	EEK		Abb.	Nr.
CorePro LEDspot 1,8-30W 827 R39 E14 36°	30	1,8	190	250	15.000	Nein	36	80	2.700	2	F	6	1	81171900
CorePro LEDspot 2,8-40W 827 R50 E14 36°	40	2,8	255	400	15.000	Nein	36	80	2.700	2	F	6	2	81175700
CorePro LEDspot 4,3-60W 827 R50 E14 36° DIM	60	4,3	390	550	15.000	Ja	36	80	2.700	2	F	6	3	81177100
CorePro LEDspot 3-40W 827 R63 E27 36°	40	3	255	400	15.000	Nein	36	80	2.700	2	G	6	4	81179500
CorePro LEDspot 4,5-60W 827 R63 E27 36° DIM	60	4,5	410	620	15.000	Ja	36	80	2.700	2	F	6	4	81181800
CorePro LEDspot 4-60W 827 R80 E27 36°		4	410	620	15.000	Nein	36	80	2.700	2	F	6	5	81183200
CorePro LEDspot 8-100W 827 R80 E27 36°	100	8	735	1.100	15.000	Nein	36	80	2.700	2	F	6	5	81185600

Bitte prüfen Sie die Kompatibilität mit dem Dimmer anhand unserer Kompatibilitätsliste*

LEDspot PAR E27 Reflektoren

1 Master Value PAR20 Dim 2 Master Value PAR30S Dim 3 LEDspot PAR38

Abmessungen:
1) 85,0 x 64,0 mm
2) 86,0 x 95,0 mm
3) 134,0 x 122,0 mm

Produktbezeichnung		W	lm	cd	h (70)			Ra	K	G	EEK		Abb.	Nr.
MASTER Value LEDspot PAR20 6-50W 927 E27 25° DIM	50	6	500	1.500	25.000	Ja	25	90	2.700	5	F	6	1	44304400
MASTER Value LEDspot PAR20 6-50W 930 E27 25° DIM		6	515	1.600	25.000	Ja	25	90	3.000	5	F	6	1	44306800
MASTER Value LEDspot PAR20 6-50W 940 E27 25° DIM		6	540	1.700	25.000	Ja	25	90	4.000	5	F	6	1	44308200
MASTER Value LEDspot PAR20 6-50W 927 E27 40° DIM		6	500	1.000	25.000	Ja	40	90	2.700	5	F	6	1	44310500
MASTER Value LEDspot PAR20 6-50W 930 E27 40° DIM		6	515	1.000	25.000	Ja	40	90	3.000	5	F	6	1	44312900
MASTER Value LEDspot PAR20 6-50W 940 E27 40° DIM		6	540	1.100	25.000	Ja	40	90	4.000	5	F	6	1	44314300
MASTER Value LEDspot PAR30S 9,5-75W 927 E27 25° DIM	75	9,5	740	3.000	25.000	Ja	25	90	2.700	5	F	6	2	44320400
MASTER Value LEDspot PAR30S 9,5-75W 930 E27 25° DIM		9,5	740	3.000	25.000	Ja	25	90	3.000	5	F	6	2	44322800
MASTER Value LEDspot PAR30S 9,5-75W 940 E27 25° DIM		9,5	750	3.000	25.000	Ja	25	90	4.000	5	F	6	2	44324200
MASTER Value LEDspot PAR38S 13-100W 927 E27 25° DIM	100	13	1.000	4.800	25.000	Ja	25	90	2.700	5	F	6	3	44330300
CorePro LEDspot PAR38 9-60W 927 E27 25°	60	9	750	3.600	15.000	Nein	25	90	2.700	2	F	6	3	44342600

Bitte prüfen Sie die Kompatibilität mit dem Dimmer anhand unserer Kompatibilitätsliste*

MR11 GU4.0 Niedervoltreflektoren

1 MASTER 2 CorePro

Abmessungen:
1) 37,5 x 35,0 mm
2) 37,5 x 35,0 mm

Produktbezeichnung		W	lm	cd	h (70)			Ra	K	G	EEK		Abb.	Nr.
MASTER LEDspot 3,5-20W 827 GU4.0 MR11 24°	20	3,5	200	1.000	40.000	Nein	24	80	2.700	5	G	12	1	35990100
CorePro LEDspot 2,3-20W GU4.0 MR11 827 36°		2,3	184	400	25.000	Nein	36	80	2.700	2	F	12	2	65948600

AR111 G53 Niedervoltreflektoren

AR111 10,8W/14,8W/20W

Produktbezeichnung		W	lm	cd	h (70)			Ra	K	G	EEK		Nr.
MASTER LEDspot ExpertColor 10,8-50W 927 AR111 8° DIM	50	10,8	600	8.000	40.000	Ja	9	95	2.700	5	G	6	33391800
MASTER LEDspot ExpertColor 10,8-50W 930 AR111 8° DIM		10,8	620	8.000	40.000	Ja	9	95	3.000	5	G	6	33397000
MASTER LEDspot ExpertColor 10,8-50W 927 AR111 24° DIM		10,8	600	3.000	40.000	Ja	24	95	2.700	5	G	6	33393200
MASTER LEDspot ExpertColor 10,8-50W 930 AR111 24° DIM		10,8	620	3.200	40.000	Ja	24	95	3.000	5	G	6	33399400
MASTER LEDspot ExpertColor 10,8-50W 927 AR111 40° DIM		10,8	600	1.200	40.000	Ja	40	95	2.700	5	G	6	33395600
MASTER LEDspot ExpertColor 10,8-50W 930 AR111 40° DIM		10,8	620	1.200	40.000	Ja	40	95	3.000	5	G	6	33401400
MASTER LEDspot ExpertColor 14,8-75W 927 AR111 24° DIM	75	14,8	875	3.000	40.000	Ja	24	95	2.700	5	G	6	33379600
MASTER LEDspot ExpertColor 14,8-75W 930 AR111 24° DIM		14,8	875	3.000	40.000	Ja	24	95	3.000	5	G	6	33383300
MASTER LEDspot ExpertColor 14,8-75W 940 AR111 24° DIM		14,8	950	3.300	40.000	Ja	24	95	4.000	5	G	6	33387100
MASTER LEDspot ExpertColor 14,8-75W 927 AR111 40° DIM		14,8	875	1.200	40.000	Ja	45	95	2.700	5	G	6	33381900
MASTER LEDspot ExpertColor 14,8-75W 930 AR111 40° DIM		14,8	875	1.300	40.000	Ja	45	95	3.000	5	G	6	33385700
MASTER LEDspot ExpertColor 14,8-75W 940 AR111 40° DIM		14,8	950	1.400	40.000	Ja	45	95	4.000	5	G	6	33389500
MASTER LEDspot ExpertColor 20-100W 927 AR111 24° DIM	100	20	1.500	4.000	40.000	Ja	24	95	2.700	5	G	6	42965900
MASTER LEDspot ExpertColor 20-100W 930 AR111 24° DIM		20	1.600	4.200	40.000	Ja	24	95	3.000	5	G	6	42969700
MASTER LEDspot ExpertColor 20-100W 940 AR111 24° DIM		20	1.700	4.400	40.000	Ja	24	95	4.000	5	G	6	42973400
MASTER LEDspot ExpertColor 20-100W 927 AR111 45° DIM		20	1.500	2.100	40.000	Ja	45	95	2.700	5	G	6	42967300
MASTER LEDspot ExpertColor 20-100W 930 AR111 45° DIM		20	1.600	2.200	40.000	Ja	45	95	3.000	5	G	6	42971000
MASTER LEDspot ExpertColor 20-100W 940 AR111 45° DIM		20	1.700	2.300	40.000	Ja	45	95	4.000	5	G	6	42975800

Bitte prüfen Sie die Kompatibilität mit dem Dimmer anhand unserer Kompatibilitätsliste*

MR16 GU5.3 Niedervoltreflektoren

1 MASTER DIM 35W/43W · 2 MASTER DIM 50W · 3 MASTER DimTone 35W 36° · 4 MASTER Value 35W · 5 MASTER Value 50W · 6 CorePro 20W/35W · 7 CorePro 50W · 8 Multipack 5er

Produktbezeichnung		W	lm	cd	h (70)			Ra	K	G	EEK		Abb.	Nr.
Dimmbar, 40.000 Std., Farbwiedergabe Ra 97-90, 5 Jahre Garantie														
MASTER LEDspot ExpertColor 6,7-35W MR16 927 24° DIM		6,7	450	2.100	40.000	Ja	24	97	2.700	5	G	10	1	35853900
MASTER LEDspot ExpertColor 6,7-35W MR16 930 24° DIM		6,7	470	2.200	40.000	Ja	24	97	3.000	5	G	10	1	35855300
MASTER LEDspot ExpertColor 6,7-35W MR16 940 24° DIM		6,7	490	2.200	40.000	Ja	24	97	4.000	5	G	10	1	35857700
MASTER LEDspot ExpertColor 6,7-35W MR16 927 36° DIM		6,7	450	1.300	40.000	Ja	36	97	2.700	5	G	10	1	35859100
MASTER LEDspot ExpertColor 6,7-35W MR16 930 36° DIM	35	6,7	470	1.400	40.000	Ja	36	97	3.000	5	G	10	1	35861400
MASTER LEDspot ExpertColor 6,7-35W MR16 940 36° DIM		6,7	490	1.400	40.000	Ja	36	97	4.000	5	G	10	1	35863800
MASTER LEDspot ExpertColor 6,7-35W MR16 927 60° DIM		6,7	430	410	40.000	Ja	60	97	2.700	5	G	10	1	35877500
MASTER LEDspot ExpertColor 6,7-35W MR16 930 60° DIM		6,7	480	440	40.000	Ja	60	97	3.000	5	G	10	1	35843000
MASTER LEDspot ExpertColor 6,7-35W MR16 940 60° DIM		6,7	480	440	40.000	Ja	60	97	4.000	5	G	10	1	35845400
MASTER LEDspot ExpertColor 7,5-43W MR16 927 36° DIM		7,5	520	1.400	40.000	Ja	36	92	2.700	5	G	10	1	35871300
MASTER LEDspot ExpertColor 7,5-43W MR16 930 36° DIM	43	7,5	530	1.550	40.000	Ja	36	92	3.000	5	G	10	1	35873700
MASTER LEDspot ExpertColor 7,5-43W MR16 940 36° DIM		7,5	560	1.650	40.000	Ja	36	92	4.000	5	G	10	1	35875100
MASTER LEDspot 7,5-50W MR16 927 36° DIM		7,5	621	1.850	40.000	Ja	36	90	2.700	5	F	10	2	30752000
MASTER LEDspot 7,5-50W MR16 930 36° DIM	50	7,5	621	2.000	40.000	Ja	36	90	3.000	5	F	10	2	30754400
MASTER LEDspot 7,5-50W MR16 940 36° DIM		7,5	670	2.200	40.000	Ja	36	90	4.000	5	F	10	2	30756800
Dimmbar, 25.000 Std., Farbwiedergabe Ra90, 5 Jahre Garantie														
MASTER LEDspot 5,8-35W MR16 927 36° DimTone		5,8	345	800	25.000	Ja	36	90	2.200-2.700	5	G	10	3	30730800
★ MASTER LEDspot Value 5,8-35W MR16 927 36° DIM		5,8	450	1.300	25.000	Ja	36	90	2.700	5	G	10	4	30718600
MASTER LEDspot Value 5,8-35W MR16 930 36° DIM		5,8	460	1.300	25.000	Ja	36	90	3.000	5	F	10	4	30720900
MASTER LEDspot Value 5,8-35W MR16 940 36° DIM	35	5,8	490	1.200	25.000	Ja	36	90	4.000	5	F	10	4	30722300
MASTER LEDspot Value 5,8-35W MR16 927 60° DIM		5,8	450	600	25.000	Ja	60	90	2.700	5	G	10	4	30724700
MASTER LEDspot Value 5,8-35W MR16 930 60° DIM		5,8	460	600	25.000	Ja	60	90	3.000	5	F	10	4	30726100
MASTER LEDspot Value 5,8-35W MR16 940 60° DIM		5,8	490	600	25.000	Ja	60	90	4.000	5	F	10	4	30728500
★ MASTER LEDspot Value 7,5-50W MR16 927 36° DIM		7,5	621	1.600	25.000	Ja	36	90	2.700	5	F	10	5	30732200
MASTER LEDspot Value 7,5-50W MR16 930 36° DIM		7,5	630	1.600	25.000	Ja	36	90	3.000	5	F	10	5	30734600
MASTER LEDspot Value 7,5-50W MR16 940 36° DIM	50	7,5	660	1.500	25.000	Ja	36	90	4.000	5	F	10	5	30736000
MASTER LEDspot Value 7,5-50W MR16 927 60° DIM		7,5	621	750	25.000	Ja	60	90	2.700	5	F	10	5	30738400
MASTER LEDspot Value 7,5-50W MR16 930 60° DIM		7,5	630	800	25.000	Ja	60	90	3.000	5	F	10	5	30740700
MASTER LEDspot Value 7,5-50W MR16 940 60° DIM		7,5	660	770	25.000	Ja	60	90	4.000	5	F	10	5	30742100
Nicht dimmbar, 15.000 Std., Farbwiedergabe Ra80, 2 Jahre Garantie														
CorePro LEDspot 2,9-20W MR16 827 36°	20	2,9	230	560	15.000	Nein	36	80	2.700	2	F	10	6	30704900
★ CorePro LEDspot 4,4-35W MR16 827 36°	35	4,4	345	650	15.000	Nein	36	80	2.700	2	F	10	6	30706300
CorePro LEDspot 4,4-35W MR16 840 36°		4,4	390	750	15.000	Nein	36	80	4.000	2	F	10	6	30708700
★ CorePro LEDspot 7-50W MR16 827 36°	50	7	621	1.400	15.000	Nein	36	80	2.700	2	F	10	7	81471000
CorePro LEDspot 7-50W MR16 840 36°		7	660	1.500	15.000	Nein	36	80	4.000	2	F	10	7	81479600
Multipack														
CorePro LEDspot 4,4-35W MR16 827 36° 5er Multipack	35	4,4	345	650	15.000	Nein	36	80	2.700	2	F	6	8	30758200

Bitte prüfen Sie die Kompatibilität mit dem Dimmer anhand unserer Kompatibilitätsliste*

PAR16 GU10 Hochvoltreflektoren

1 MASTER ExpertColor · 2 MASTER Value · 3 CorePro DIM · 4 MASTER UE · 5 CorePro · 6 CorePro Multipack 5er · 7 MASTER Value Multipack 5er

Produktbezeichnung		W	lm	cd	h (70)			Ra	K	G	EEK		Abb.	Nr.
Dimmbar, 40.000 Std., Farbwiedergabe Ra97, 5 Jahre Garantie														
MASTER LEDspot ExpertColor 3,9-35W GU10 927 36° DIM		3,9	265	540	40.000	Ja	36	97	2.700	5	G	10	1	70755500
MASTER LEDspot ExpertColor 3,9-35W GU10 930 36° DIM	35	3,9	280	560	40.000	Ja	36	97	3.000	5	G	10	1	70757900
MASTER LEDspot ExpertColor 3,9-35W GU10 940 36° DIM		3,9	300	600	40.000	Ja	36	97	4.000	5	F	10	1	70759300
MASTER LEDspot ExpertColor 5,5-50W GU10 927 25° DIM		5,5	355	1.000	40.000	Ja	25	97	2.700	5	G	10	1	70761600
MASTER LEDspot ExpertColor 5,5-50W GU10 930 25° DIM		5,5	375	1.000	40.000	Ja	25	97	3.000	5	G	10	1	70763000
MASTER LEDspot ExpertColor 5,5-50W GU10 940 25° DIM	50	5,5	400	1.050	40.000	Ja	25	97	4.000	5	F	10	1	70765400
★ MASTER LEDspot ExpertColor 5,5-50W GU10 927 36° DIM		5,5	355	800	40.000	Ja	36	97	2.700	5	G	10	1	70767800
MASTER LEDspot ExpertColor 5,5-50W GU10 930 36° DIM		5,5	375	800	40.000	Ja	36	97	3.000	5	G	10	1	70769200
MASTER LEDspot ExpertColor 5,5-50W GU10 940 36° DIM		5,5	400	800	40.000	Ja	36	97	4.000	5	F	10	1	70771500
Dimmbar, 25.000 Std., Farbwiedergabe Ra90, 5 Jahre Garantie														
MASTER LEDspot Value 3,7-35W GU10 927 36° DimTone		3,7	270	500	25.000	Ja	36	90	2.200-2.700	5	F	10	2	31228900
★ MASTER LEDspot Value 3,7-35W GU10 927 36° DIM	35	3,7	270	500	25.000	Ja	36	90	2.700	5	F	10	2	30811400
MASTER LEDspot Value 3,7-35W GU10 930 36° DIM		3,7	270	500	25.000	Ja	36	90	3.000	5	F	10	2	70775300
MASTER LEDspot Value 3,7-35W GU10 940 36° DIM		3,7	285	500	25.000	Ja	36	90	4.000	5	F	10	2	70777700
MASTER LEDspot Value 4,9-50W GU10 927 36° DimTone		4,9	355	650	25.000	Ja	36	90	2.200-2.700	5	F	10	2	70811800
★ MASTER LEDspot Value 4,8-50W GU10 927 36° DIM		4,8	355	650	25.000	Ja	36	90	2.700	5	F	10	2	30813800
★ MASTER LEDspot Value 4,9-50W GU10 930 36° DIM		4,9	365	650	25.000	Ja	36	90	3.000	5	F	10	2	70787600
MASTER LEDspot Value 4,9-50W GU10 940 36° DIM	50	4,9	380	700	25.000	Ja	36	90	4.000	5	F	10	2	70789000
MASTER LEDspot Value 4,9-50W GU10 927 60° DIM		4,9	355	400	25.000	Ja	60	90	2.700	5	F	10	2	70791300
MASTER LEDspot Value 4,9-50W GU10 930 60° DIM		4,9	365	400	25.000	Ja	60	90	3.000	5	F	10	2	70793700
MASTER LEDspot Value 4,9-50W GU10 940 60° DIM		4,9	380	400	25.000	Ja	60	90	4.000	5	F	10	2	70795100
MASTER LEDspot Value 6,2-80W GU10 927 36° DimTone		6,2	575	950	25.000	Ja	36	90	2.200-2.700	5	F	10	2	66271400
MASTER LEDspot Value 6,2-80W GU10 927 36° DIM	80	6,2	575	850	25.000	Ja	36	90	2.700	5	F	10	2	67541700
MASTER LEDspot Value 6,2-80W GU10 930 36° DIM		6,2	575	850	25.000	Ja	36	90	3.000	5	F	10	2	70525100
MASTER LEDspot Value 6,2-80W GU10 940 36° DIM		6,2	575	850	25.000	Ja	36	90	4.000	5	F	10	2	70523700
Dimmbar, 15.000 Std., Farbwiedergabe Ra80, 2 Jahre Garantie														
CorePro LEDspot 3-35W GU10 827 36° DIM		3	230	500	15.000	Ja	36	80	2.700	2	F	10	3	72133900
CorePro LEDspot 3-35W GU10 830 36° DIM	35	3	230	500	15.000	Ja	36	80	3.000	2	F	10	3	72135300
CorePro LEDspot 3-35W GU10 840 36° DIM		3	240	500	15.000	Ja	36	80	4.000	2	F	10	3	73022500
★ CorePro LEDspot 4-50W GU10 827 36° DIM		4	345	700	15.000	Ja	36	80	2.700	2	F	10	3	72137700
CorePro LEDspot 4-50W GU10 830 36° DIM	50	4	345	700	15.000	Ja	36	80	3.000	2	F	10	3	35883600
CorePro LEDspot 4-50W GU10 840 36° DIM		4	350	700	15.000	Ja	36	80	4.000	2	F	10	3	35885000
Nicht dimmbar, 50.000 Std., Farbwiedergabe Ra80, 5 Jahre Garantie														
MASTER LEDspot UE 2,4-50W GU10 830 36°	50	2,4	380	800	50.000	Nein	36	80	3.000	5	B	10	4	42174500
Nicht dimmbar, 15.000 Std., Farbwiedergabe Ra80, 2 Jahre Garantie														
★ CorePro LEDspot 3,5-35W GU10 827 36°		3,5	255	545	15.000	Nein	36	80	2.700	2	F	10	5	75253100
CorePro LEDspot 3,5-35W GU10 830 36°	35	3,5	265	565	15.000	Nein	36	80	3.000	2	F	10	5	72833800
CorePro LEDspot 3,5-35W GU10 840 36°		3,5	275	590	15.000	Nein	36	80	4.000	2	F	10	5	72835200
★ CorePro LEDspot 4,6-50W GU10 827 36°		4,6	355	700	15.000	Nein	36	80	2.700	2	F	10	5	75251700
★ CorePro LEDspot 4,6-50W GU10 830 36°	50	4,6	370	740	15.000	Nein	36	80	3.000	2	F	10	5	72837600
CorePro LEDspot 4,6-50W GU10 840 36°		4,6	390	770	15.000	Nein	36	80	4.000	2	F	10	5	72839000
Multipack														
CorePro LEDspot 4,6-50W GU10 827 36° 5er Multipack		4,6	355	700	15.000	Nein	36	80	2.700	2	F	6	6	70029400
MASTER LEDspot Value 4,7-50W GU10 827 36° 5er Multipack	50	4,7	345	650	25.000	Ja	36	80	2.700	5	F	6	7	31212800
MASTER LEDspot Value 4,7-50W GU10 830 36° 5er Multipack		4,7	345	650	25.000	Ja	36	80	3.000	5	F	6	7	31214200

Bitte prüfen Sie die Kompatibilität mit dem Dimmer anhand unserer Kompatibilitätsliste*

Grün markierte Artikel sind Ultra-Efficiency-Produkte mit bester Energieeffizienz und höchstmöglicher Energieeinsparung!

*** Kompatibilitätsliste**
(getestete und freigegebene Dimmer)

Auch online zu finden unter:
www.philips.de/masterled
www.philips.at/masterled
www.philips.ch/masterled

Glühlampen, Kerzen- und Tropfenlampen

E27 Glühlampenform dimmbar

1 DimTone klar · 2 MASTER matt · 3 40W · 4 60W · 5 CM 50W · 6 SceneSwitch klar · 7 SceneSwitch matt

Produktbezeichnung		W	lm		h (70)		Ra	K	G	EEK		Abb.	Nr.
Dimmbar mit DimTone													
MASTER LEDBulb 3,4-40W A60 E27 927 klar Glas DimTone	40	3,4	470	klar	25.000	Ja	90	2.200-2.700	5	D	10	1	44967100
MASTER LEDBulb 5,9-60W A60 E27 927 klar Glas DimTone	60	5,9	806	klar	25.000	Ja	90	2.200-2.700	5	D	10	1	44971800
MASTER LEDBulb 10,5-100W A60 E27 927 klar Glas DimTone	100	10,5	1.521	klar	25.000	Ja	90	2.200-2.700	5	D	10	1	44977000
MASTER LEDbulb 3,4-40W A60 E27 927 matt Glas DimTone	40	3,4	470	matt	25.000	Ja	90	2.200-2.700	5	D	10	2	32467100
MASTER LEDbulb 5,9-60W A60 E27 927 matt Glas DimTone	60	5,9	806	matt	25.000	Ja	90	2.200-2.700	5	D	10	2	32475600
MASTER LEDbulb 7,2-75W A60 E27 927 matt Glas DimTone	75	7,2	1.055	matt	25.000	Ja	90	2.200-2.700	5	D	10	2	32493000
MASTER LEDbulb 10,5-100W A60 E27 927 matt Glas DimTone	100	10,5	1.521	matt	25.000	Ja	90	2.200-2.700	5	D	10	2	32501200
Dimmbar													
MASTER Value LEDbulb 3,4-40W A60 E27 927 klar Glas DIM	40	3,4	470	klar	15.000	Ja	90	2.700	2	D	10	3	35481400
★ MASTER Value LEDbulb 5,9-60W A60 E27 927 klar Glas DIM	60	5,9	806	klar	15.000	Ja	90	2.700	2	D	10	4	34784700
MASTER Value LEDbulb 3,4-40W A60 E27 927 matt Glas DIM	40	3,4	470	matt	15.000	Ja	90	2.700	2	D	10	2	35483800
★ MASTER Value LEDbulb 5,9-60W A60 E27 927 matt Glas DIM	60	5,9	806	matt	15.000	Ja	90	2.700	2	D	10	2	34786100
MASTER Value LEDbulb 7,8-75W A60 E27 927 matt Glas DIM	75	7,8	1.055	matt	15.000	Ja	90	2.700	2	D	10	2	34790800
★ MASTER Value LEDbulb 11,2-100W A60 E27 927 matt Glas DIM	100	11,2	1.521	matt	15.000	Ja	90	2.700	2	D	10	2	34794600
MASTER Value LEDbulb CM 7,2-50W A60 E27 927 klar Glas DIM Kopfspiegellampe	50	7,2	650	klar	15.000	Ja	80	2.700	2	F	10	5	36122500
SceneSwitch - dimmbar ohne Dimmer: dimmbar über mehrfaches Betätigen des Schalters													
CorePro LEDbulb SSW 7,5-60W A60 E27 827 klar Glas	60	7,5	806	klar	15.000	Nein	80	2.200-2.700	2	F	4	6	77213001
CorePro LEDbulb SSW 7,5-60W A60 E27 827 matt		7,5	806	matt	15.000	Nein	80	2.200-2.700	2	F	4	7	26396300

Bitte prüfen Sie die Kompatibilität mit dem Dimmer anhand unserer Kompatibilitätsliste*

E27 Glühlampenform nicht dimmbar

1 Master UE klar · 2 40W · 3 60W · 4 75W · 5 100/120/150W · 6 Matt · 7 CorePro A60 4W/8W/10W · 8 CorePro A60 13W

Abmessungen:
7) 107 x 60 mm
8) 120 x 60 mm

Produktbezeichnung		W	lm		h (70)		Ra	K	G	EEK		Abb.	Nr.
Nicht dimmbar													
MASTER LEDBulb UE 4-60W E27 830 A60 klar Glas	60	4	840	klar	50.000	Nein	80	3.000	5	A	10	1	42077900
MASTER LEDBulb UE 7,3-100W E27 830 A70 klar Glas	100	7,3	1.535	klar	50.000	Nein	80	3.000	5	A	10	1	43591900
CorePro LEDbulb 4,3-40W E27 827 A60 klar Glas	40	4,3	470	klar	15.000	Nein	80	2.700	2	F	10	2	34716800
★ CorePro LEDbulb 7-60W E27 827 A60 klar Glas	60	7	806	klar	15.000	Nein	80	2.700	2	E	10	3	38003500
CorePro LEDbulb 8,5-75W E27 827 A60 klar Glas	75	8,5	1.055	klar	15.000	Nein	80	2.700	2	E	10	4	34712000
CorePro LEDbulb 10,5-100W E27 827 A60 klar Glas	100	10,5	1.521	klar	15.000	Nein	80	2.700	2	D	10	5	34714400
CorePro LEDbulb 13-120W E27 827 A67 klar Glas	120	13	2.000	klar	15.000	Nein	80	2.700	2	D	10	5	34649900
CorePro LEDbulb 17-150W E27 827 A67 klar Glas	150	17	2.452	klar	15.000	Nein	80	2.700	2	D	10	5	34744100
CorePro LEDbulb 4,5-40W E27 827 A60 matt Glas	40	4,5	470	matt	15.000	Nein	80	2.700	2	F	10	6	36130000
★ CorePro LEDbulb 7-60W E27 827 A60 matt Glas	60	7	806	matt	15.000	Nein	80	2.700	2	E	10	6	36124900
CorePro LEDbulb 8,5-75W E27 827 A60 matt Glas	75	8,5	1.055	matt	15.000	Nein	80	2.700	2	E	10	6	36126300
CorePro LEDbulb 10,5-100W E27 827 A60 matt Glas	100	10,5	1.521	matt	15.000	Nein	80	2.700	2	D	10	6	36128700
CorePro LEDbulb 13-120W E27 827 A67 matt Glas	120	13	2.000	matt	15.000	Nein	80	2.700	2	D	10	6	34653600
CorePro LEDbulb 17,5-150W E27 827 A67 matt Glas	150	17,5	2.452	matt	15.000	Nein	80	2.700	2	D	10	6	34661100
CorePro LEDbulb 13-120W E27 840 A67 matt Glas	120	13	2.000	matt	15.000	Nein	80	4.000	2	D	10	6	34655000
CorePro LEDbulb 17,5-150W E27 840 A67 matt Glas	150	17,5	2.452	matt	15.000	Nein	80	4.000	2	D	10	6	34663500
★ CorePro LEDbulb 4,9-40W A60 E27 827 matt NEU	40	4,9	470	matt	15.000	Nein	80	2.700	2	F	10	7	16895400
★ CorePro LEDbulb 8-60W A60 E27 827 matt NEU	60	8	806	matt	15.000	Nein	80	2.700	2	F	10	7	16897800
★ CorePro LEDbulb 10-75W A60 E27 827 matt NEU	75	10	1.055	matt	15.000	Nein	80	2.700	2	F	10	7	16899200
★ CorePro LEDbulb 13-100W A60 E27 827 matt NEU	100	13	1.521	matt	15.000	Nein	80	2.700	2	E	10	8	16901200
CorePro LEDbulb 4,9-40W A60 E27 840 matt NEU	40	4,9	470	matt	15.000	Nein	80	4.000	2	F	10	7	16903600
CorePro LEDbulb 8-60W A60 E27 840 matt NEU	60	8	806	matt	15.000	Nein	80	4.000	2	F	10	7	16905000
CorePro LEDbulb 10-75W A60 E27 840 matt NEU	75	10	1.055	matt	15.000	Nein	80	4.000	2	F	10	7	16907400
CorePro LEDbulb 13-100W A60 E27 840 matt NEU	100	13	1.521	matt	15.000	Nein	80	4.000	2	E	10	8	16909800

E27 Glühlampenform Retro

1 klar ST64 · 2 Vintage A60 · 3 Vintage T32 · 4 Vintage ST64 · 5 Vintage G93 · 6 klar G120

Produktbezeichnung		W	lm		h (70)		Ra	K	G	EEK		Abb.	Nr.
Dimmbar mit DimTone													
MASTER Value LEDbulb 5,9-60W ST64 E27 927 klar Glas DimTone	60	5,9	806	klar	15.000	Ja	90	2.200-2.700	2	D	10	1	32481700
Dimmbar													
MASTER Value LEDbulb 4-15W G93 E27 818 gold Vintage Glas DIM	25	4	250	gold	15.000	Ja	80	1.800	2	/	6	5	38548100
MASTER Value LEDbulb 4-25W T32 E27 818 gold Vintage Glas DIM		4	250	gold	15.000	Ja	80	1.800	2	/	10	3	31555600
MASTER Value LEDbulb 4-25W A60 E27 818 gold Vintage Glas DIM		4	250	gold	15.000	Ja	80	1.800	2	/	10	2	31551800
MASTER Value LEDbulb 4-25W ST64 E27 818 gold Vintage Glas DIM		4	250	gold	15.000	Ja	80	1.800	2	/	6	4	31553200
MASTER Value LEDbulb 5,9-60W E27 927 ST64 klar Glas DIM	60	5,9	806	klar	15.000	Ja	90	2.700	2	D	10	1	34796000
MASTER Value LEDbulb 5,9-60W E27 927 G120 klar Glas DIM		5,9	806	klar	15.000	Ja	90	2.700	2	D	6	6	34798400

Bitte prüfen Sie die Kompatibilität mit dem Dimmer anhand unserer Kompatibilitätsliste*

Grün markierte Artikel sind Ultra-Efficiency-Produkte mit bester Energieeffizienz und höchstmöglicher Energieeinsparung!

E14/E27 Speziallampen

1 T25 1,7W 2 LEDstick

Abmessungen:
1) 59 x 25 mm
2) 114,3 x 37,2 mm

Produktbezeichnung	W	lm		h (70)			Ra	K	G	EEK		Abb.	Nr.
Kühlschränke, kleiner Leuchteninnenraum													
CorePro LED T25 1,7-15W E14 827 matt	**15**	1,7	150	matt	15.000	Nein	200	80	2.700	2	F	12	**1**	38986100
Stabform													
CorePro LEDstick 9,5-68W T38 E27 830 matt	**68**	9,5	950	matt	15.000	Nein	240	80	3.000	2	F	10	**2**	81451200
CorePro LEDstick 9,5-75W T38 E27 840 matt	**75**	9,5	1.050	matt	15.000	Nein	240	80	4.000	2	E	10	**2**	81453600

E14 Kerzenlampenform

1 Klar B35 2 Klar BA35 3 Klar ST35 4 Klar DimTone B35 5 Klar DimTone BA35 6 Matt B35 7 Vintage DIM B35

Produktbezeichnung	W	lm		h (70)			Ra	K	G	EEK		Abb.	Nr.
Dimmbar mit DimTone													
MASTER LEDCandle 2,5-25W E14 927 B35 klar Glas DimTone	**25**	2,5	340	klar	25.000	Ja	90	2.200-2.700	5	D	10	**1**	44977000
MASTER LEDCandle 3,4-40W E14 927 B35 klar Glas DimTone	**40**	3,4	470	klar	25.000	Ja	90	2.200-2.700	5	D	10	**4**	44941100
MASTER LEDCandle 2,5-25W E14 927 BA35 klar Glas DimTone	**25**	2,5	340	klar	25.000	Ja	90	2.200-2.700	5	D	10	**5**	47771100
MASTER LEDCandle 3,4-40W E14 927 BA35 klar Glas DimeTone	**40**	3,4	470	klar	25.000	Ja	90	2.200-2.700	5	D	10	**5**	44949700
MASTER LEDCandle 5,9-60W E14 927 B35 klar Glas DimTone	**60**	5,9	806	klar	25.000	Ja	90	2.200-2.700	5	D	10	**4**	44957200
Dimmbar													
MASTER Value LEDcandle 2,5-15W E14 818 B35 gold Vintage DIM	**15**	2,5	136	gold	15.000	Ja	80	1.800	2	/	10	**7**	31603400
Nicht dimmbar													
CorePro LEDcandle 2-25W E14 827 B35 klar Glas		2	250	klar	15.000	Nein	80	2.700	2	E	10	**1**	37757800
CorePro LEDcandle 2-25W E14 827 BA35 klar Glas	**25**	2	250	klar	15.000	Nein	80	2.700	2	E	10	**2**	37759200
CorePro LEDcandle 2-25W E14 827 ST35 klar Glas		2	250	klar	15.000	Nein	80	2.700	2	E	10	**3**	34772400
★ CorePro LEDcandle 4,3-40W E14 827 B35 klar Glas	**40**	4,3	470	klar	15.000	Nein	80	2.700	2	F	10	**1**	34726700
CorePro LEDcandle 6,5-60W E14 827 B35 klar Glas	**60**	6,5	806	klar	15.000	Nein	80	2.700	2	E	10	**1**	34746500
CorePro LEDcandle 2,2-25W B35 E14 matt Glas	**25**	2,2	250	matt	15.000	Nein	80	2.700	2	E	10	**6**	34679600
CorePro LEDcandle 4,3-40W B35 E14 matt Glas	**40**	4,3	470	matt	15.000	Nein	80	2.700	2	F	10	**6**	34718200
CorePro LEDcandle 6,5-60W E14 827 B35 matt Glas	**60**	6,5	806	matt	15.000	Nein	80	2.700	2	E	10	**6**	34750200

Bitte prüfen Sie die Kompatibilität mit dem Dimmer anhand unserer Kompatibilitätsliste*

E14/E27 Tropfenlampenform

1 E14 P45 klar 2 E27 P45 klar 3 E14 DimTone P45 4 E27 DimTone P45 5 E14 P45 matt 6 E27 P45 matt 7 E14 Vintage 8 E27 Vintage

Produktbezeichnung	W	lm		h (70)		Ra	K	G	EEK		Abb.	Nr.
Dimmbar mit DimTone / Dimmbar												
MASTER Value LEDluster 2,6-15W E14 818 gold Vintage DIM	**15**	2,6	136	gold	15.000	Ja	80	1.800	2	/	10	**7**	31605800
MASTER Value LEDluster 2,6-15W E27 818 gold Vintage DIM		2,6	136	gold	15.000	Ja	80	1.800	2	/	10	**8**	31607200
MASTER LEDluster 2,5-25W E14 927 P45 klar Glas DimTone	**25**	2,5	340	klar	25.000	Ja	90	2.200-2.700	5	D	10	**3**	44937400
MASTER LEDluster 2,5-25W E27 927 P45 klar Glas DimeTone		2,5	340	klar	25.000	Ja	90	2.200-2.700	5	D	10	**4**	44939800
MASTER LEDluster 3,4-40W E14 927 P45 klar Glas DimTone	**40**	3,4	470	klar	25.000	Ja	90	2.200-2.700	5	D	10	**3**	44951000
MASTER LEDluster 3,5-40W E27 927 P45 klar Glas DImeTone		3,4	470	klar	25.000	Ja	90	2.200-2.700	5	D	10	**4**	44953400
MASTER LEDluster 5,9-60W E14 927 P45 klar Glas DimTone	**60**	5,9	806	klar	25.000	Ja	90	2.200-2.700	5	D	10	**3**	44961900
Nicht dimmbar													
CorePro LEDluster 2-25W P45 E14 klar Glas	**25**	2	250	klar	15.000	Nein	80	2.700	2	E	10	**1**	34774800
CorePro LEDluster 2-25W P45 E27 klar Glas		2	250	klar	15.000	Nein	80	2.700	2	E	10	**2**	34776200
CorePro LEDluster 4,3-40W P45 E14 klar Glas	**40**	4,3	470	klar	15.000	Nein	80	2.700	2	F	10	**1**	34730400
CorePro LEDluster 4,3-40W P45 E27 klar Glas		4,3	470	klar	15.000	Nein	80	2.700	2	F	10	**2**	34732800
CorePro LEDluster 6,5-60W P45 E14 klar Glas	**60**	6,5	806	klar	15.000	Nein	80	2.700	2	E	10	**1**	34756400
CorePro LEDluster 6,5-60W P45 E27 klar Glas		6,5	806	klar	15.000	Nein	80	2.700	2	E	10	**2**	34766300
CorePro LEDluster 2,2-25W P45 E14 matt Glas	**25**	2,2	250	matt	15.000	Nein	80	2.700	2	E	10	**5**	34681900
CorePro LEDluster 2,2-25W P45 E27 matt Glas		2,2	250	matt	15.000	Nein	80	2.700	2	E	10	**6**	34683300
CorePro LEDluster 4,3-40W P45 E14 matt Glas	**40**	4,3	470	matt	15.000	Nein	80	2.700	2	F	10	**5**	34720500
CorePro LEDluster 4,3-40W P45 E27 matt Glas		4,3	470	matt	15.000	Nein	80	2.700	2	F	10	**6**	34722900
CorePro LEDluster 6,5-60W P45 E14 matt Glas	**60**	6,5	806	matt	15.000	Nein	80	2.700	2	E	10	**5**	34760100
CorePro LEDluster 6,5-60W P45 E27 matt Glas		6,5	806	matt	15.000	Nein	80	2.700	2	E	10	**5**	34768700

Bitte prüfen Sie die Kompatibilität mit dem Dimmer anhand unserer Kompatibilitätsliste*

E14 Kerzenform

CorePro matt B35

Produktbezeichnung	W	lm		h (70)		Ra	K	G	EEK		Nr.
Nicht dimmbar											
CorePro LEDcandle 2,8-25W 827 E14 B35 matt	**25**	2,8	250	matt	15.000	Nein	80	2.700	2	F	10	31240100
★ CorePro LEDcandle 5-40W 827 E14 B35 matt	**40**	5	470	matt	15.000	Nein	80	2.700	2	F	10	31250000
CorePro LEDcandle 7-60W 827 E14 B38 matt	**60**	7	806	matt	15.001	Nein	80	2.700	2	E	10	31296800

E14/E27 Tropfenform

1 CorePro matt E14 2 CorePro matt E27

Produktbezeichnung	W	lm		h (70)		Ra	K	G	EEK		Abb.	Nr.
Nicht dimmbar												
CorePro LEDluster 2,8-25W 827 E14 P45 matt	25	2,8	250	matt	15.000	Nein	80	2.700	2	F	10	1	31244900
CorePro LEDluster 2,8-25W 827 E27 P45 matt		2,8	250	matt	15.000	Nein	80	2.700	2	F	10	2	31242500
CorePro LEDluster 5-40W 827 E14 P45 matt	40	5	470	matt	15.000	Nein	80	2.700	2	F	10	1	31264700
CorePro LEDluster 5-40W 827 E27 P45 matt		5	470	matt	15.000	Nein	80	2.700	2	F	10	2	31262300
CorePro LEDluster 7-60W 827 E14 P48 matt	60	7	806	matt	15.000	Nein	80	2.700	2	E	10	1	31304000
CorePro LEDluster 7-60W 827 E27 P48 matt		7	806	matt	15.000	Nein	80	2.700	2	E	10	2	31302600

E27 Giant Dekorativ

1 Giant gold G200 2 Giant gold A160 3 Giant gold T65 4 Giant smoky G200 5 Giant smoky A160 6 Giant smoky T65 7 Rose 8 Schwarz 9 Gold

Produktbezeichnung	W	lm		h (70)		Ra	K	G	EEK		Abb.	Nr.
Gold												
Classic LEDbulb Giant 7-40W E27 818 G200 gold DIM	40	7	470	gold	15.000	Ja	80	1.800	2	/	2	1	31378100
Classic LEDbulb Giant 7-40W E27 818 A160 gold DIM		7	470	gold	15.000	Ja	80	1.800	2	/	2	2	31376700
Classic LEDbulb Giant 7-40W E27 818 T65 gold DIM		7	470	gold	15.000	Ja	80	1.800	2	/	2	3	31380400
Modern												
LEDbulb Giant 6,5-25W E27 818 G200 smoky DIM	20	6,5	200	Smoky	15.000	Ja	80	1.800	2	/	2	4	31539600
LEDbulb Giant 6,5-25W E27 818 A160 smoky DIM		6,5	200	Smoky	15.000	Ja	80	1.800	2	/	2	5	31537200
LEDbulb Giant 6,5-25W E27 818 T65 smoky DIM		6,5	200	Smoky	15.000	Ja	80	1.800	2	/	2	6	31541900
Dekorative Kabel mit E27 Fassung (Länge 2m, kürzbar)												
Cord Vintage E27 rose	-	-	-	-	-	-	-	-	2	/	4	7	62405700
Cord Modern E27 schwarz	-	-	-	-	-	-	-	-	2	/	4	8	16776200
Cord Classic E27 gold	-	-	-	-	-	-	-	-	2	/	4	9	16777900

Bitte prüfen Sie die Kompatibilität mit dem Dimmer anhand unserer Kompatibilitätsliste*

LiSA **liebt Licht**

Lighting Service Area (LiSA): Ihre Licht- und Projektplanung

Vom Produkt bis zum Projekt – mit LiSA finden Sie alle relevanten Produktinformationen und können Projekte mit Leuchten, Lampen und Lichtsteuerung planen.

- LiSA ermöglicht eine optimale Projektkoordination, welche die Planungsprozesse einfach, übersichtlich und effizient gestaltet. Alle Projektbeteiligten haben jederzeit Zugriff auf das Projekt und können dieses gemeinsam bearbeiten.
- Im Downloadbereich des Projektes stehen Ihnen neben den üblichen Produktdaten-Downloads auch individualisierbare Projekt-outputs zur Verfügung. Laden Sie sich z.B. unsere Projektpräsentation (PPT) herunter und passen Sie sie an Ihre Bedürfnisse an.
- Alle Projekt- und Produktdaten sind anschaulich in einer Projektmappe als PDF-Datei (mit oder ohne Datenblättern) verarbeitet oder auch als Stückliste in Excel verfügbar.
- Wir bieten Ihnen darüber hinaus eine Reihe von Musterprojekten für Lampen, Leuchten und zu relevanten Themen, die Sie direkt in Ihre Projekte übernehmen und entsprechend Ihren individuellen Anforderungen ändern können.

Projektmappe

Jetzt registrieren unter **www.philips.com/lisa**

Stiftsockel- und Speziallampen

G4 Capsules Niedervoltstiftsockellampen

1 LEDcapsule 1 / 1,8W
2 LEDcapsule 2,1 / 2,7W

Abmessungen:
1) 35,0 x 13,0 mm
2) 40,0 x 15,0 mm

Produktbezeichnung	W	lm	h (70)		Ra	K	G	EEK		Abb.	Nr.
Dimmbar											
CorePro LEDcapsule 2,1-20W G4 827 DIM	**20**	2,1	210	15.000	Ja	80	2.700	2	F	12	**2**	76753200
Nicht dimmbar											
CorePro LEDcapsule 1-10W G4 827	**10**	1	115	15.000	Nein	80	2.700	2	F	12	**1**	76761700
CorePro LEDcapsule 1,8-20W G4 827	**20**	1,8	205	15.000	Nein	80	2.700	2	F	12	**1**	76765500
CorePro LEDcapsule 2,7-28W G4 827	**28**	2,7	315	15.000	Nein	80	2.700	2	F	12	**2**	76775400

Bitte prüfen Sie die Kompatibilität mit dem Dimmer anhand unserer Kompatibilitätsliste*

GY6,35 Capsules Niedervoltstiftsockellampen

1 LEDcapsule 1,8 W
2 LEDcapsule 4,2 W DIM

Abmessungen:
1) 35,0 x 13,0 mm
2) 50,0 x 18,0 mm

Produktbezeichnung		W	lm	h (70)		Ra	K	G	EEK		Abb.	Nr.
Dimmbar												
CorePro LEDcapsule 4,2-40W GY6,35 827 DIM	NEU	**40**	4,2	470	15.000	Ja	80	2.700	2	F	12	**2**	17102200
Nicht dimmbar												
CorePro LEDcapsule 1,8-20W GY6,35 827		**20**	1,8	205	15.000	Nein	80	2.700	2	F	12	**1**	76779200

G9 Capsules Hochvoltstiftsockellampen

1 LEDcapsule 2-25W
2 LEDcapsule 3,5-40W
3 LEDcapsule 2,6-25 W Dim
4 LEDcapsule 4,8-60 W

Abmessungen:
1) 50,0 x 13,5 mm
2) 60,0 x 14,5 mm
3) 52,0 x 15,0 mm
4) 60,0 x 19,0 mm

Produktbezeichnung	W	lm	h (70)		Ra	K	G	EEK		Abb.	Nr.
Dimmbar											
CorePro LEDcapsule 2,6-25W G9 827 DIM	**25**	2,6	300	15.000	Ja	80	2.700	2	E	12	**3**	76669600
Nicht dimmbar											
CorePro LEDcapsule 2-25W G9 827	**25**	2	220	15.000	Nein	80	2.700	2	E	12	**1**	30389800
CorePro LEDcapsule 3,2-40W G9 827	**40**	3,2	400	15.000	Nein	80	2.700	2	E	12	**2**	30393500
CorePro LEDcapsule 4,8-60W G9 827	**60**	4,8	570	15.000	Nein	80	2.700	2	E	12	**4**	65780200

R7S Hochvoltstablampen

1 R7S 78 mm
2 R7S 118mm
3 R7S 118 mm DIM 100/120W
4 R7S 118 mm DIM 150 W

Abmessungen:
1) 78,0 x 29,0 mm
2) 118,0 x 13,5 mm
3) 118,0 x 29,0 mm
4) 118,0 x 42,0 mm

Produktbezeichnung	W	lm	h (70)			Ra	K	G	EEK		Abb.	Nr.
Dimmbar												
CorePro LEDlinear R7S 118mm 14-100W 830 DIM	**100**	14	1.600	15.000	Ja	300	80	3.000	2	E	10	**3**	57879700
CorePro LEDlinear R7S 118mm 14-120W 830 DIM	**120**	14	2.000	15.000	Ja	300	80	3.000	2	D	10	**3**	71400300
CorePro LEDlinear R7S 118mm 14-120W 840 DIM		14	2.000	15.000	Ja	300	80	4.000	2	D	10	**3**	71406500
CorePro LEDliniear R7S 118mm 17,5-150W 830 DIM	**150**	17,5	2.460	15.000	Ja	300	80	3.000	2	D	10	**4**	64673800
Nicht dimmbar												
CorePro LEDlinear R7S 78mm 7,5-60W 830	**60**	7,5	950	15.000	Nein	300	80	3.000	2	E	10	**1**	71394500
CorePro LEDlinear R7S 118mm 8,1-60W 830		7,2	810	15.000	Nein	300	80	3.000	2	E	10	**2**	30397300

Bitte prüfen Sie die Kompatibilität mit dem Dimmer anhand unserer Kompatibilitätsliste

S14S PhilineaLED

1 PhilineaLED S14S 2,2W
2 PhilineaLED S14S 3,5W

Produktbezeichnung	W	lm	h (70)			Ra	K	G	EEK		Abb.	Nr.
PhilineaLED 2,2W 300mm S14S 827	**35**	2,2	250	30.000	Nein	140	80	2.700	2	E	4	**1**	26356700
PhilineaLED 3,5W 500mm S14S 827	**60**	3,5	375	30.000	Nein	140	80	2.700	2	F	4	**2**	26358100

*** Kompatibilitätsliste**
(getestete und freigegebene Dimmer)

Auch online zu finden unter:
www.philips.de/masterled
www.philips.at/masterled
www.philips.ch/masterled

Leitung ziehen oder **App bedienen?**

Echte Profis setzen auf automatisiertes und funkvernetztes Licht von **Philips** und vertrauen auf **Interact Pro**.

Flexibilität und Zukunftssicherheit für jede Anwendung

- **Ideal für Sanierung und Neubau**
  Keine zusätzlichen (DALI-) Steuerleitungen notwendig
- **Schnelle Installation**
  Nach der Montage der Leuchten und des Zubehörs in wenigen Klicks betriebsbereit
- **Perfekt für jede Projektgröße**
  keine Einschränkung bei der Anzahl der Lichtpunkte
- **Hohe Flexibilität**
  Anpassung des Systems jederzeit möglich
- **Keine zusätzlichen Gebühren**
  Systemkonfiguration über kostenlose Interact Pro App
- **Keine Einwahl ins lokale IT-Netzwerk des Kunden erforderlich**
  Inbetriebnahme über Handy-App und Bluetooth (für Anlagen mit Interact Pro ohne Gateway)

Bis zu 75 %

Energieeinsparung

Bis zu 75 % Energieeinsparung durch hocheffiziente LED-Leuchten gegenüber herkömmlichen Beleuchtungsanlagen.

Bis zu 38 %

Automatisierung

Zusätzlich bis zu 38 % Energieeinsparung durch den Einsatz von Lichtsteuerungen, die das Licht automatisch in Abhängigkeit von Präsenz und Tageslicht Dimmen und Schalten.

Die Interact Pro Broschüre mit vielen konkreten Anwendungsbeispielen finden Sie unter www.philips.com/lisa

Licht + App = **Los!**

Echte Profis sind in drei Schritten ready für automatisiertes Licht

1 Wählen

Wählen und installieren Sie Philips Interact Pro Ready Produkte.

Leuchten, Lampen und Zubehör

interact ready.

2 Laden

Laden Sie die kostenfreie Interact Pro App herunter!

GET IT ON Google Play

Download on the App Store

3 Verbinden

Verbinden Sie die Beleuchtung mit der App.

Interact Pro **Ready** To Go!

Connected LEDtube T8

- Inbetriebnahme einfach über Bluetooth mit der Interact Pro App, Kommunikation der Lampen und des Zubehörs untereinander via ZigBee
- Höchste Lichtausbeute: bis zu 148 lm/W
- Ideal für die einfache und schnelle Umrüstung von bestehenden Beleuchtungsanlagen
- Sparen Sie bis zu 62% Energie ggü. herkömmlichen Leuchstofflampen und zusätzliche bis zu 38% durch Funk-Präsenzmelder (Bewegungsaktivierte und Tageslichtlichtabhängige Regelung und Schaltung)
- Jederzeit erweiterbar und aufrüstbar um weitere Interact Pro Ready LED-Lampen, Funk-Präsenzmelder oder Funk-Bewegungsmelder, Funkschalter und Interact Pro Ready Leuchten

Produktbezeichnung		W	lm	h (70)			Ra	K		G			Nr.
MASTERConnect LEDtube IA 1500mm UO 25W 840 T8	KVG/VVG	58	25,0	3.700	60.000	Ja	160	80	4.000	Ja	5	A++	10	66976800
MASTERConnect LEDtube IA 1500mm UO 25W 865 T8	KVG/VVG	58	25	3.700	60.000	Ja	160	80	6.500	Ja	5	A++	10	66978200
MASTERConnect LEDtube IA 1200mm UO 16W 840 T8	KVG/VVG	36	16	2.500	60.000	Ja	160	80	4.000	Ja	5	A++	10	66970600
MASTERConnect LEDtube IA 1200mm UO 16W 865 T8	KVG/VVG	36	16	2.500	60.000	Ja	160	80	6.500	Ja	5	A++	10	66972000
MASTERConnect LEDtube IA 600mm HO 7W 840 T8	KVG/VVG	18	7	1.050	60.000	Ja	160	80	4.000	Ja	5	A++	10	71748300
MASTERConnect LEDtube IA 600mm HO 7W 865 T8	KVG/VVG	18	7	1.050	60.000	Ja	160	80	6.500	Ja	5	A++	10	71750600

Connected LEDspots GU10

- Inbetriebnahme einfach über Bluetooth mit der Interact Pro App, Kommunikation der Lampen und des Zubehörs untereinander via ZigBee
- Ideal für die einfache und schnelle Umrüstung von bestehenden Beleuchtungsanlagen
- Sparen Sie bis zu 90% Energie ggü. herkömmlichen GU10-Reflektorlampen und zusätzliche bis zu 38% durch Funk-Präsenzmelder (Bewegungsaktivierte und Tageslichtlichtabhängige Regelung und Schaltung)
- Jederzeit erweiterbar und aufrüstbar um weitere Interact Pro Ready LED-Lampen, Funk-Präsenzmelder oder Funk-Bewegungsmelder, Funkschalter und Interact Pro Ready Leuchten
- Ersatz für Hochvolt-Halogenreflektorlampen mit Sockel GU10
- Mit Farbwiedergabe Ra90 für exzellente Lichtqualität und Komfort

Produktbezeichnung	W	lm	cd	h (70)			Ra	K		G			Nr.
MASTERConnect LEDspot IA 4,7-50W GU10 927 36° DIM	50	4.7	345	500	25.000	Ja	36	90	2.700	5	A+	10	69392300
MASTERConnect LEDspot IA 4,7-50W GU10 930 36° DIM	50	4.7	345	500	25.000	Ja	36	90	3.000	5	A+	10	69394700
MASTERConnect LEDspot IA 4,7-50W GU10 940 36° DIM	50	4.7	345	500	25.000	Ja	36	90	4.000	5	A+	10	69396100

Sensoren und Schalter

Produktbezeichnung	Produktbeschreibung	Abb.	Nr.
Funkschalter			
UID8470/10 ZGP Switch Dim 2B	2-Taster-Funkschalter (1 Wippe), EIN/AUS/Dimmen, ZigBee GreenPower (batterie- und netzloser Betrieb)	1	27377100
UID8480/10 ZGP Switch Dim 4B	4-Taster-Funkschalter (Doppelwippe), EIN/AUS/Dimmen/Szenen, ZigBee GreenPower (batterie- und netzloser Betrieb)	2	27380100
Funk-Bewegungs- und Präsenzmelder, IP42			
OCC SENSOR IA CM IP42 WH	Funk-Bewegungsmelder für Deckenanbaumontage, IP42, batteriebetrieben, mit 8-Jahresbatterie (austauschbar), Montagehöhe: bis zu 4 m	3	77752700
OCC-DL SENSOR IA CM IP42 WH	Funk-Präsenzmelder (Tageslicht- und Bewegungssensor) für Deckenanbaumontage, IP42, batteriebetrieben, mit 8-Jahresbatterie (austauschbar), Montagehöhe: bis zu 4 m	4	77754100
Funk-Bewegungs- und Präsenzmelder, IP65			
OCC SENSOR IA CM IP65 WH	Funk-Bewegungsmelder für Deckenanbaumontage, IP65, batteriebetrieben, mit 10-Jahresbatterie (austauschbar), Montagehöhe: bis zu 8 m	5	74542400
OCC-DL SENSOR IA CM IP65 WH	Funk-Präsenzmelder (Tageslicht- und Bewegungssensor) für Deckenanbaumontage, IP65, batteriebetrieben, mit 10-Jahresbatterie (austauschbar), Montagehöhe: bis zu 8 m	6	74545500

Die Erklärung der Symbole finden Sie auf Seite 2

PHILIPS

Leuchten

Alle Lampen an oder lieber die hellste Leuchte?

Mit Philips geht beides. In vielen Fällen ist der einfache Austausch der Lampe genau richtig. Aber es gibt genügend gute Gründe, auf neue Leuchten zu wechseln:

- Sie planen ein komplett neues Projekt?
- Sie wollen sichergehen, dass Ihre Büroarbeitsplätze garantiert nach Norm beleuchtet sind?
- Sie möchten statt sanieren lieber renovieren?
- Sie möchten dimmen, indirektes Licht, Notstrom oder andere Anforderungen bestmöglich erfüllen?

Sie sollten mit uns über neue Leuchten reden.

Konkret per E-Mail:
project.supportDACH@signify.com

Oder entdecken Sie unsere Leuchten:
https://www.lighting.philips.de/prof

★Topsellerübersicht

Sie wollten schon immer wissen, welche unsere beliebtestenLED-Lampen sind? Dann werfen Sie doch einfach einen Blick auf die Topsellerliste. Unsere Topseller erkennen Sie ebenfalls an dem ★

Art	Produktbezeichnung			W	lm	cd	h (70)		EEK	Nr.	Seite in der Kompakt-übersicht
T8	MASTER LEDtube 1500mm UO 21,7W 840 T8		**58**	21,7	3.700	-	75.000	Nein	C	31664500	6
T8	MASTER LEDtube 1500mm UO 21,7W 865 T8		**58**	21,7	3.700	-	75.000	Nein	C	31666900	6
T8	MASTER LEDtube 1500mm HO 18,2W 840 T8		**58**	18,2	3.100	-	75.000	Nein	C	59243100	6
T8	MASTER LEDtube 1200mm UO 14,7W 840 T8		**36**	14,7	2.500	-	75.000	Nein	C	31658400	6
T8	MASTER LEDtube 600mm HO 8W 840 T8		**18**	8	1.050	-	75.000	Nein	E	69749800	6
T8	MASTER LEDtube Value 1500mm UO 23W 840 T8 Glas		**58**	23	3.700	-	60.000	Nein	C	31688100	7
T8	MASTER LEDtube Value 1200mm UO 15,5W 840 T8 Glas		**36**	15,5	2.500	-	60.000	Nein	C	31682900	7
T8	CorePro LEDtube 1500mm UO 31,5W 840 T8 Glas		**58**	31,5	3.500	-	50.000	Nein	E	41901800	7
G13	CorePro LEDtube 1500mm 20W 840 T8 Glas		**58**	20	2.200	-	50.000	Nein	E	45981600	7
T8	CorePro LEDtube 1200mm UO 21,5W 840 T8 Glas		**36**	21,5	2.400	-	50.000	Nein	E	41897400	7
G13	CorePro LEDtube 1200mm 15,5 W 840 T8 Glas		**36**	15,5	1.800	-	50.000	Nein	E	44807000	7
G13	MASTER LEDtube HF 1500mm UO 24W 840 T8 InstantFit		**58**	24	3.700	-	75.000	Nein	D	46702600	8
G13	MASTER LEDtube HF 1200mm UO 16W 840 T8 InstantFit		**36**	16	2.500	-	75.000	Nein	D	46696800	8
T8	MASTER LEDtube Value UN 1500mm UO 23W 840 T8 Universal Glas		**58**	23	3.700	-	60.000	Nein	C	31676800	9
G5	MASTER LEDtube HF 1449mm HO 26W 840 T5 InstantFit Glas		**49**	26	3.900	-	60.000	Ja	D	74959000	11
G5	MASTER LEDtube HF 1449mm HE 20W 840 T5 InstantFit Glas		**35**	20	3.000	-	60.000	Ja	D	74337900	11
G5	MASTER LEDtube HF 1149mm HO 26W 840 T5 InstantFit Glas		**54**	26	3.900	-	60.000	Ja	D	74953800	11
PLC 2P	CorePro LED PLC 6,5W 840 2P G24d-2		**18**	6,5	700	-	30.000	Nein	F	54129600	18
PLC 2P	CorePro LED PLC 8,5W 840 2P G24d-3		**26**	8,5	1.000	-	30.000	Nein	F	54125800	18
PLC 4P	CorePro LED PLC 6,5W 840 4P G24q-2		**18**	6,5	700	-	30.000	Nein	F	54121000	18
PLC 4P	CorePro LED PLC 9,0W 840 4P G24q-3		**26**	9	1.000	-	30.000	Nein	F	54117300	18
PLL 4P	CorePro LED PLL HF 8W 840 4P 2G11		**18**	8	1.000	-	30.000	Nein	E	48678200	19
PLL 4P	CorePro LED PLL HF 24W 840 4P 2G11		**55**	24	3.400	-	30.000	Nein	E	82841000	19
PLT 4P	CorePro LED PLT HF 9W 840 4P GX24q-3		**26**	9	1.100	-	30.000	Nein	E	48782600	19
E40	TrueForce LED HPI 130-95W E40 840 120°		**250**	95	13.000	-	50.000	Nein	E	75369600	21
E40	TrueForce LED HPI 200-140W E40 840 120°		**400**	140	20.000	-	50.000	Nein	D	75373300	21
E27	Master LED SON-T 70-34W E27 727		**70**	34	5.400	-	70.000	Nein	D	44891900	22
E27	TrueForce LED HPL 40-28W E27 840 matt		**80**	28	4.000	-	50.000	Nein	D	63820700	23
GU5.3	MASTER LEDspot Value 5,8-35W MR16 927 36° DIM		**35**	5,8	450	1.300	25.000	Ja	G	30718600	26
GU5.3	MASTER LEDspot Value 7,5-50W MR16 927 36° DIM		**50**	7,5	621	1.600	25.000	Ja	F	30732200	26
GU5.3	CorePro LEDspot 4,4-35W MR16 827 36°		**35**	4,4	345	650	15.000	Nein	F	30706300	26
GU5.3	CorePro LEDspot 7-50W MR16 827 36°		**50**	7	621	1.400	15.000	Nein	F	81471000	26
GU10	MASTER LEDspot ExpertColor 5,5-50W GU10 927 36° DIM		**50**	5,5	355	800	40.000	Ja	G	70767800	27
GU10	MASTER LEDspot Value 3,7-35W GU10 927 36° DIM		**35**	3,7	270	500	25.000	Ja	F	30811400	27
GU10	MASTER LEDspot Value 4,8-50W GU10 927 36° DIM		**50**	4,8	355	650	25.000	Ja	F	30813800	27
GU10	MASTER LEDspot Value 4,9-50W GU10 930 36° DIM		**50**	4,9	365	650	25.000	Ja	F	70787600	27
GU10	CorePro LEDspot 4-50W GU10 827 36° DIM		**50**	4	345	700	15.000	Ja	F	72137700	27
GU10	CorePro LEDspot 3,5-35W GU10 827 36°		**35**	3,5	255	545	15.000	Nein	F	75253100	27
GU10	CorePro LEDspot 4,6-50W GU10 827 36°		**50**	4,6	355	700	15.000	Nein	F	75251700	27
GU10	CorePro LEDspot 4,6-50W GU10 830 36°		**50**	4,6	370	740	15.000	Nein	F	72837600	27
E27	MASTER Value LEDbulb 5,9-60W A60 E27 927 klar Glas DIM		**60**	5,9	806	-	15.000	Ja	D	34784700	28
E27	MASTER Value LEDbulb 5,9-60W A60 E27 927 matt Glas DIM		**60**	5,9	806	-	15.000	Ja	D	34786100	28
E27	MASTER Value LEDbulb 11,2-100W A60 E27 927 matt Glas DIM		**100**	11,2	1.521	-	15.000	Ja	D	34794600	28
E27	CorePro LEDbulb 7-60W E27 827 A60 klar Glas		**60**	7	806	-	15.000	Nein	E	38003500	29
E27	CorePro LEDbulb 7-60W E27 827 A60 matt Glas		**60**	7	806	-	15.000	Nein	E	36124900	29
E27	CorePro LEDbulb 4,9-40W A60 E27 827 matt	NEU	**40**	4,9	470	-	15.000	Nein	F	16895400	29
E27	CorePro LEDbulb 8-60W A60 E27 827 matt	NEU	**60**	8	806	-	15.000	Nein	F	16897800	29
E27	CorePro LEDbulb 10-75W A60 E27 827 matt	NEU	**75**	10	1.055	-	15.000	Nein	F	16899200	29
E27	CorePro LEDbulb 13-100W A60 E27 827 matt	NEU	**100**	13	1.521	-	15.000	Nein	E	16901200	29
E14	CorePro LEDcandle 4,3-40W E14 827 B35 klar Glas		**40**	4,3	470	-	15.000	Nein	F	34726700	30
E14	CorePro LEDcandle 5-40W 827 E14 B35 matt		**40**	5	470	-	15.000	Nein	F	31250000	31

Die Erklärung der Symbole finden Sie auf Seite 2

Unser Ziel ist es, das außerordentliche Potenzial von Licht zu nutzen, um für ein angenehmeres Leben und eine bessere Welt zu sorgen

CO_2-Neutral
Bereits seit 2020

Signify ist **Weltmarktführer für Beleuchtung** und bietet Geschäftskunden und Privathaushalten gleichermaßen hochwertige, energieeffiziente Produkte, Systeme und Dienstleistungen rund um das Thema Licht.

Seit mehr als 125 Jahren sind wir Vorreiter in Sachen Beleuchtung und der Impulsgeber für viele Innovationen. 3D-gedruckte Leuchten, Datenübertragung über LiFi oder menschenzentriertes Licht mit NatureConnect sind dafür einige Beispiele.

In 2018 ist Philips Lighting zu **Signify** umfirmiert worden. Die Wahl unseres Firmennamens Signify ist klarer Ausdruck unserer strategischen Vision und ergibt sich aus der Erkenntnis und dem Bestreben, dass Licht eine neue Bedeutung erhält und eine signifikante Rolle bei der Bewältigung der Herausforderungen der Menschheit trägt.

Gut für Sie, gut für den Planeten

Mehr Nachhaltigkeit dank Kreislaufwirtschaft

Unser Ziel ist es, das außergewöhnliche Potenzial des Lichts für eine hellere Zukunft und eine bessere Welt zu erschließen. Die Weiterentwicklung der Kreislaufwirtschaft ist dafür ein guter Anfang. Unsere Produkte, Dienstleistungen und Systeme für die Kreislaufwirtschaft können dazu beitragen, die Umweltbelastung zu reduzieren und gleichzeitig mit Beleuchtung mehr zu erreichen.

Produkte

- Leuchten und Komponenten enthalten erneuerbare Materialien
- Hoher Wirkungsgrad und lange Lebensdauer
- Produkte sind einfach zu warten, zu reparieren, aufzurüsten und zu ersetzen

Services

- Servicepakete gewährleisten nachhaltige Investitionen und Betrieb
- Maßgeschneiderte Beleuchtungs-lösungen im Einklang mit klaren Leistungsindikatoren
- Umfassen alles von Planung und Bau bis hin zu Betrieb und Wartung

Systeme (Interact)

- Intelligente Beleuchtungssysteme können einen großen Einfluss auf die Umweltleistung Ihrer Beleuchtung haben
- Optimieren Sie Energieeisparungen mit dem Energie-Dashboard-Fernüberwachung von Beleuchtungsanlagen

Unsere globalen Marken

PHILIPS

interact

Mehr über uns, unsere Marken und Ihre Vorteile:
www.signify.com

Die Erklärung der Symbole finden Sie auf Seite 2

Wechseln
statt tauschen

Profitieren Sie von zukunftssicheren LEDtubes von Philips

- Verbot für Leuchtstofflampen in 2023 – jetzt umstellen auf LED!
  Alle Infos auf Seite 4 und 5.
- Mehr Umsatz für Sie
- Hohes Energiesparpotenzial
- Höchste Lichtqualität
- Einfache Installation
- Für jede Anwendung das passende Produkt

Wir halten Sie gern auf dem Laufenden!
Gleich anmelden: www.philips.de/profi-newsletter

© 2023 Signify GmbH. Alle Rechte vorbehalten. Die hierin enthaltenen Informationen können ohne Ankündigung geändert werden. Signify übernimmt keinerlei Zusicherung oder Gewährleistungen für die Richtigkeit und Vollständigkeit der hierin enthaltenen Informationen und kann nicht für daraus resultierende Handlungen haftbar gemacht werden. Die in diesem Dokument enthaltenen Informationen sind nicht als Angebot zu verstehen und sind kein Teil eines Angebots oder Vertrags, außer wenn anders mit Signify vereinbart. Alle Warenzeichen sind Eigentum von Signify Holding oder ihrer jeweiligen Inhaber.

WM-Nr. 5807

Stand: 06/2023

www.signify.com
www.philips.de/lighting
www.philips.at/lighting
www.philips.ch/lighting